Сборные штекерные соединители

BKS-S 33M-00

Код заказа: BCC00UP

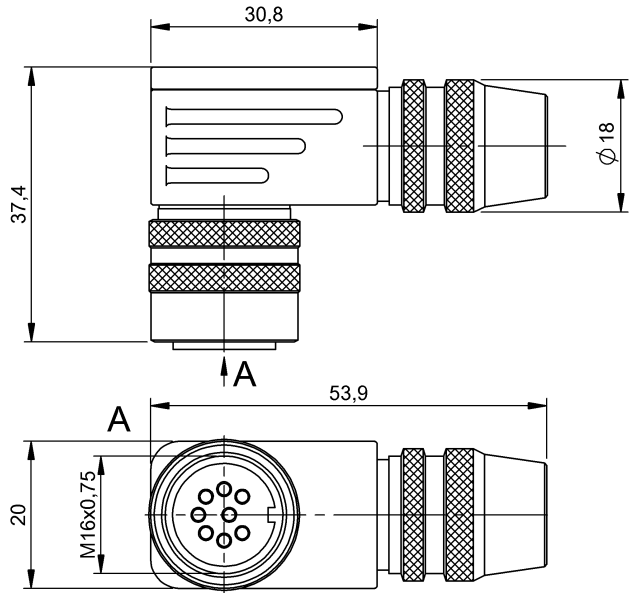

Electrical connection

Диаметр кабеля D	6…8 mm
Количество контактов	8
Контакты, экран	Экранирование
Разъем 01, исполнение	угловой
Система	сборный

Electrical data

Номинальный ток (40 °C)	5.0 A
Рабочее напряжение Ub	60 VDC / 60 VAC

Environmental conditions

Степень защиты IEC 60529	IP67
Температура окружающей среды	-40…95 °C

Material

Материал держателя контактов	PBT
Материал контактов	CuSn
Материал корпуса	литой под давлением цинковый сплав
Материал накидной гайки	Латунь

Mechanical data

Крепление выводов	Паяные соединения
Сечение в месте соединения	0.75 mm²

Remarks

Степень защиты по IEC 60529, только в свинченном состоянии с ответной частью

Connector view

