ecomat300

AC2620

UniversalModule 4AI(Pt100)IP65

Промышленная шина AS-Interface

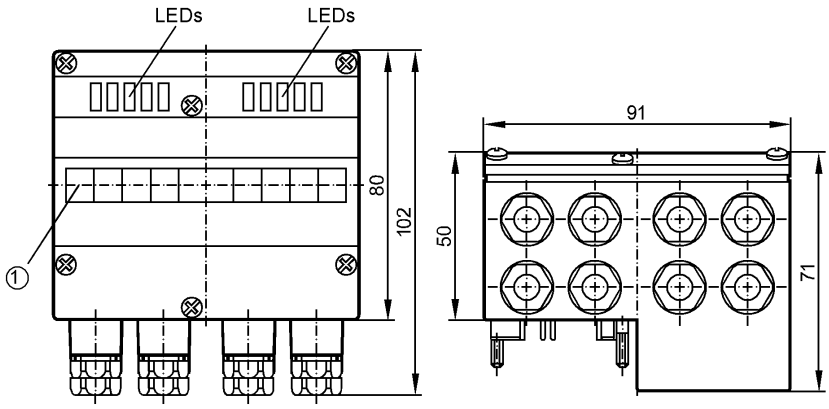

1: маркер

Made in Germany

Характеристики		
Активный AS-i модуль, IP 65		
AS-i интерфейс для нижних частей модуля с плоским кабелем		
Подключение через пружинные клеммы		
4 аналоговых входа температурные Pt100		
AS-i профиль S-7.3		
Электронные данные		
Электрическое исполнение		4 входа Pt100
Рабочее напряжение	[V]	26,5...31,6 DC
Суммарное потребление тока от AS-i	[mA]	< 80
AS-i интерфейс, защита от переполюсовки		да
Входы		
цифровой		
Электрическое подключение		4 входа Pt100
Питание датчика		AS-i
Диапазон питающих напряжений	[V]	24 DC ± 20 %
Допустимая токовая нагрузка для всех входов	[mA]	20
Защита от короткого замыкания		да
Выходы		
аналоговый		
Разрешение	[Bit]	16bit /0,1°C
Диапазон измерения / настройки		
Область значений [Bit]	[°C]	-200...850
Точность/ погрешность		
Точность		Линейное изменение ± 0,2° C (-200° C) ... ± 2° C (800° C)
Время реакции		
время аналого-цифрового преобразования [ms]		480 (4 канала)
Условия эксплуатации		

AC2620

UniversalModule 4AI(Pt100)IP65

Промышленная шина AS-Interface

Температура окружающей среды	[°C]	0...70
Температура хранения	[°C]	-25...85
Степень защиты		IP 65

Испытания / одобрения

Электромагнитная совместимость		EN 50295
MTTF	[лет]	150

AS-i классификация

AS-i профиль		S-7.3.E
Конфигурация входов/выходов [Hex]		7
Идентификационный код [Hex]		3.E
AS-i сертификат		в стадии разработки

Биты параметров

Бит параметра	Обозначение
P0	фильтр: 1* 50 Hz фильтр в АЦП активен / 0 60 Hz фильтр в АЦП активен (* по умолчанию)
P1	периферийная ошибка: 1 кодировка периферийной ошибки / 0 кодировка периферийной ошибки
P2	периферийная ошибка: 1 кодировка периферийной ошибки / 0 кодировка периферийной ошибки
P3	выбор Pt100 элементов: 1 2-х проводный режим / 0 3-х проводный режим

Механические данные

Материал		PBT (полибутилентерефталат)
Вес	[kg]	0,293

Дисплеи / Элементы управления

Индикация состояния выхода	LED	зелёный (статус канала 1 - аналоговый 1 / статус канала 2 - аналоговый 2 / статус канала 3 - аналоговый 3 / статус канала 4 - аналоговый 4)
Рабочий режим	LED	зелёный (AS-i -напряжение)
Ошибка	LED	красный (FAULT: AS-i коммуникационная ошибка /периферийная ошибка)

электрическое подключение

Электрическое подсоединение		через контактные штыри на нижней части модуля
Подключение датчика		2-х проводный / 3-х проводный

Назначение жил кабеля при подключении

1: канал 1+
2: S1-
3: канал 1-
4: канал 2+
5: S2
6: канал 2-
7: канал 3+
8: S3-
9: канал 3-
10: канал 4+
11: S4-
12: канал 4-

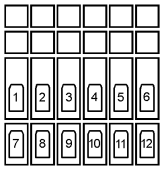

Примечания

Упаковочная величина	[штука]	1