ecomat200

DD0116

D100/110-240VAC/DC

Системы оценки, блоки питания

заменено на: DD0203
Артикуль снят с производства с 31.03.2015

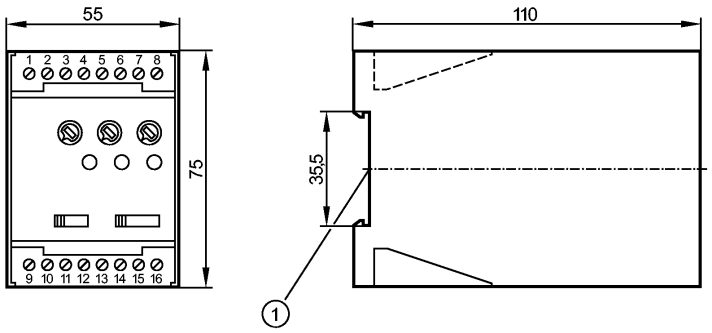

1: Установка на DIN-рейке

Made in Germany

Характеристики		
Прибор контроля скорости		
D100		
Установка корпуса на DIN-рейку		
релейный и транзисторный выход		
Область применения		
Применение		Оценка импульсной последовательности для контроля предельных значений скорости; контроль скорости вращения
Функция переключения		F1-F4, с 4-х позиционным переключателем
Коммутационный выход		1 реле (1 перекидной контакт); транзисторный выход (pnp / 24 V DC; ± 20 % / 200 mA)
Электронные данные		
Номинальное напряжение	[V]	110...240 AC/DC (50...60 Hz) / 27 DC (typ. 24 DC)
Допуск напряжения	[%]	-20...+10
Мощность	[VA]	5
Дополнительное питание для датчиков	[V]	24 DC (max. 30mA)
Входы		
Цифровой		1
Входная частота (макс.) [имп./мин]		15000 (250 Hz)
Выходы		
Реле		
Реле		1
Предельная нагрузка на выход		6 A (250 V AC); B300, R300
Цифровой		1
Диапазон измерения / настройки		
Настройка параметров в пределах	[имп./мин.]	5...5000
Настройка точки переключения		Возможность выбора из 3-х диапазонов, точная настройка потенциометром
Гистерезис	[% от Sp]	5...100
Задержка при запуске	[s]	0,5...15
Точность/ погрешность		
Воспроизводимость	[% / Sp]	1

ecomat200

DD0116

D100/110-240VAC/DC

Системы оценки, блоки питания

Условия эксплуатации		
Температура окружающей среды	[°C]	-20...70
Степень защиты корпуса / клеммных зажимов		IP 40 / IP 20
Классификация безопасности		
MTTF	[a]	269
Механические данные		
Материал		пластмасса
Вес	[kg]	0,294
Дисплеи / Элементы управления		
Рабочий режим	LED	зелёный
Входной сигнал	LED	желтый
Индикация состояния выхода	LED	зелёный (горит при замкнутом реле на выходе)
электрическое подключение		
Электрическое подсоединение		16 клемм ... 2,5 мм² (AWG 14)

Назначение жил кабеля при подключении

01: n.c.
02: n.c.
03: DC питание датчика (-)
04: сигнал от датчика pnp
05: DC питание датчика (+)
06: DC Напряжение подсоединения (-)
07: DC Напряжение подсоединения (+)
08: n.c.
09: питание Транзисторный выход (+)
10: Транзисторный выход pnp
11: питание Транзисторный выход (-)
12: реле (NC)
13: реле (общий блок)
14: реле (нормально открытый)
15: AC/DC Напряжение подсоединения (L/+)
16: AC/DC Напряжение подсоединения (N/-)n.c. = не используется

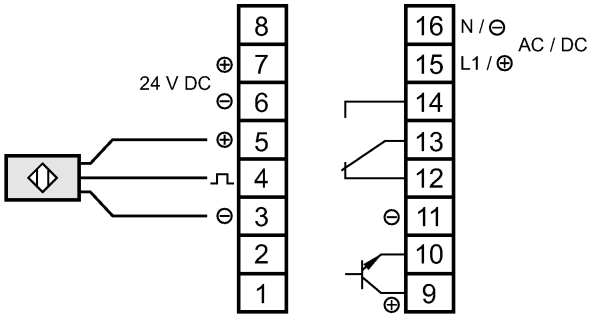

Примечания		
Упаковочная величина	[штука]	1

заменено на: DD0203
Артикуль снят с производства с 31.03.2015