ecomat200

DA0001

A300/230VAC

Системы оценки, блоки питания

заменено на: DD0203
Артикуль снят с производства с 31.03.2015

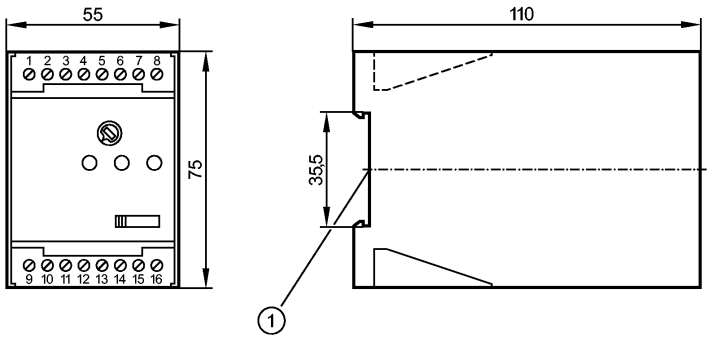

1: Установка на DIN-рейке

Made in Germany

CE

Характеристики		
Монитор контроля останова		
A300		
Установка корпуса на DIN-рейку		
Область применения		
Применение		Оценка импульсной последовательности для контроля падения скорости ниже предельного допустимого значения или пропуска импульсов
Функция переключения		F1/F2, с ползунковым переключателем
Коммутационный выход		реле (1 коммут. выход)
Электронные данные		
Номинальное напряжение	[V]	230 AC (50...60 Hz) / 24 DC
Допуск напряжения	[%]	± 10
Дополнительное питание для датчиков	[V]	24 DC (max. 30mA)
Входы		
Цифровой		1
Входная частота (макс.) [имп./мин]		15000 (250 Hz)
Выходы		
Реле		
Реле		1
Предельная нагрузка на выход		8 A / 1250 VA / 250 V AC
Диапазон измерения / настройки		
Настройка параметров в пределах	[имп./мин.]	5...25 / 20...100
Настройка точки переключения		точная настройка потенциометром внутри диапазона
Гистерезис	[% от Sp]	5 *)
Задержка при запуске	[s]	15 **)
Точность/ погрешность		
Воспроизводимость	[% / Sp]	3
Условия эксплуатации		
Температура окружающей среды	[°C]	0...50

DA0001

A300/230VAC

Системы оценки, блоки питания

Степень защиты корпуса / клеммных зажимов		IP 40 / IP 20
Классификация безопасности		
MTTF	[a]	792
Механические данные		
Материал		пластмасса
Вес	[kg]	0,407
Дисплеи / Элементы управления		
Рабочий режим	LED	зелёный
Входной сигнал	LED	желтый
Индикация состояния выхода	LED	зелёный (горит при замкнутом реле на выходе)
электрическое подключение		
Электрическое подсоединение		16 клемм ... 2,5 мм²

Назначение жил кабеля при подключении

01: Резистор 0,1...3,9 MOhm
02: Резистор 0,1...3,9 MOhm
03: DC питание датчика (-)
04: сигнал от датчика pnp
05: DC питание датчика (+)
06: DC Напряжение подсоединения (-)
07: DC Напряжение подсоединения (+)
08: n.c.
09: n.c.
10: n.c.
11: n.c.
12: реле (NC)
13: реле (общий блок)
14: реле (нормально открытый)
15: AC Напряжение подсоединения (L)
16: AC Напряжение подсоединения (N)

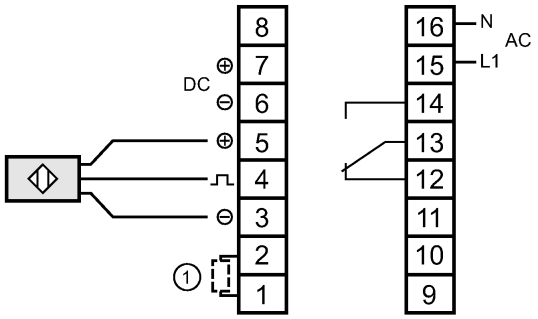

n.c. = не используется
1: Externer Widerstand zur Reduzierung der Anlaufüberbrückungszeit

Примечания

Примечания		*) зафиксирован **) уменьшение при помощи внешнего резистора
Упаковочная величина	[штука]	1

заменено на: DD0203
Артикуль снят с производства с 31.03.2015