E2D400

Touch Panel PC
12,1" Farb-Display
Intel® Atom CPU 1,6 GHz
2 GByte RAM
Windows® 7 Embedded

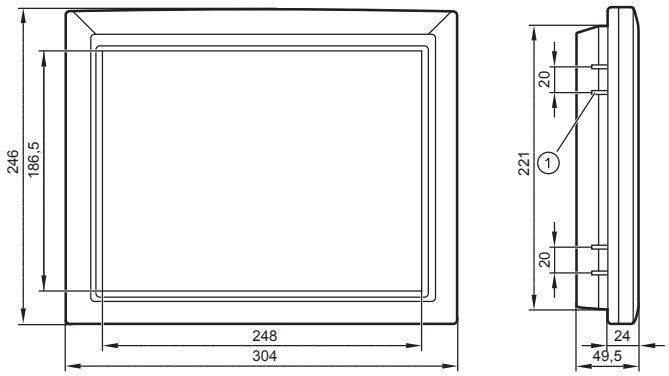

1: Aufnahme für Halteelemente

Technische Daten	Touch Panel PC zur Konfiguration und Beobachtung von Objekterkennungs- und Identifikationssystemen
Anzeige	
Display	TFT LCD Farb-Display
Touchscreen	resistiv
Bildschirmdiagonale	30,7 cm (12,1")
Auflösung	1024 x 768 Pixel
Seitenverhältnis	4 : 3
Farben	262K (18 Bit)
Hintergrundbeleuchtung	LED (mittlere Lebensdauer 50.000 h)
Helligkeit	500 cd/m²
Kontrastverhältnis	700 : 1
Blickwinkel	160° (horizontal und vertikal)
Mechanische Daten	
Abmessungen (B x H x T)	304 x 246 x 50 mm
Gehäusematerial	Frontrahmen: ABS, PC (schwarz)
Schutzart	IP64 (frontseitig)
Lagertemperatur	-20...60° C
Umgebungstemperatur	-10...50° C
Kühlung	lüfterlos
Gewicht	1,8 kg
Montage	Wand- oder Rahmenmontage, VESA Standard 75 x 75 mm / 100 x 100 mm
Elektrische Daten	
Betriebsspannung	9...28 V DC
Leistungsaufnahme	32 W
Netzteil (im Lieferumfang enthalten) Eingangsspannungsbereich Ausgangsspannung Ausgangsleistung	 90...264 V AC (50/60 Hz) 12 V DC 50 W
CPU	Intel® Atom Prozessor N270 1,6 GHz
Chipsatz	Intel® 945GSE + ICH7M
RAM	2 GByte DDRII 533 SO-DIMM (Max. 2 GByte)
SSD	32 GByte CompactFlash Typ II

E2D400	Technische Daten
Schnittstellen	
Seriell	1 x RS232, 1x RS232/422/485
Ethernet	2 x RJ-45 Gigabit Ethernet
USB	4 x USB 2.0
SATA	1 x eSATA
Video	1 xVGA
Audio	1 x Audio-Ausgang, Klinkenbuchse 3,5 mm
Funkschnittstellen	
Bluetooth	Bluetooth V2.0 (interne USB-Schnittstelle)
Software	
Betriebssystem	Windows® 7 Embedded
Anwendersoftware	Parametriersoftware O2Dx, O3Dx, O2Ix, DTEx
Sonstige Ausstattung	
Anzeigen	1 x Power LED (grün)
Laufwerksschacht	interner 2,5" Laufwerksschacht für SATA Festplatte oder HSUPA Modul
Anschlüsse und Bedienelemente	
1: Audio-Ausgang 2: Resetknopf 3: USB-2.0-Schnittstellen 4: RJ45-Ethernet-Schnittstellen 5: AT/ATX-Schalter 6: VGA-Anschluss 7: COM3-Schnittstelle (RS232/422/485) 8: COM1-Schnittstelle (RS232) 9: Spannungsversorgung 9...28 V DC Hohlstecker mit Schraubverriegelung 10: Netzschalter	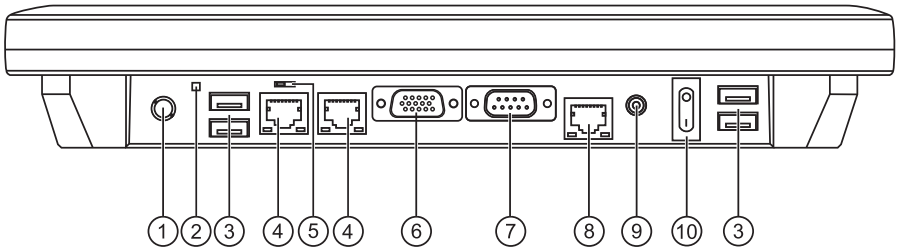

E2D400

Touch Panel PC
12.1" colour screen
Intel® Atom CPU 1.6 GHz
2 GByte RAM
Windows® 7 Embedded

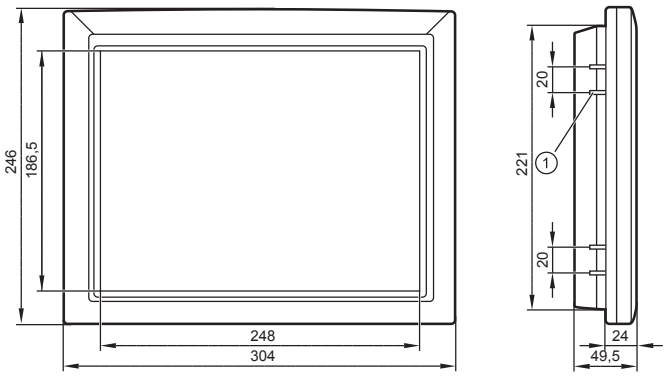

1: fastening point

Technical data	Touch Panel PC for configuring and monitoring object recognition and identification systems
Display	
Screen	TFT LCD colour screen
Touch screen	resistive
Screen diagonal	30.7 cm (12.1")
Resolution	1024 x 768 pixels
Aspect ratio	4 : 3
Colours	262K (18 bits)
Background illumination	LED (mean life 50,000 h)
Brightness	500 cd/m²
Contrast ratio	700 : 1
Angle of view	160° (horizontal and vertical)
Mechanical data	
Dimensions (W x H x D)	304 x 246 x 50 mm
Housing material	front frame: ABS, PC (black)
Protection rating	IP 64 (front panel)
Storage temperature	-20...60 °C
Ambient temperature	-10...50 °C
Cooling	fan-less
Weight	1.8 kg
Installation	wall or panel mounting, VESA standard 75 x 75 mm / 100 x 100 mm
Electrical data	
Operating voltage	9...28 V DC
Power consumption	32 W
Power supply (supplied with the unit) input voltage range output voltage output power	 90...264 V AC (50/60 Hz) 12 V DC 50 W
CPU	Intel® Atom processor N270 1.6 GHz
Chip set	Intel® 945GSE + ICH7M
RAM	2 Gbyte DDRII 533 SO-DIMM (max. 2 Gbytes)
SSD	32 Gbytes CompactFlash type II

E2D400	Technical data
Interfaces	
serial	1 x RS232, 1x RS232/422/485
Ethernet	2 x RJ-45 Gigabit Ethernet
USB	4 x USB 2.0
SATA	1 x eSATA
video	1 x VGA
audio	1 x audio output, jack socket 3.5 mm
Wireless interfaces	
wireless Lan	802.11 b/g module (internal Mini PCI Express interface)
Bluetooth	Bluetooth V2.0 (internal USB interface)
Software	
Operating system	Windows® 7 Embedded
User software	parameter setting software O2Dx, O3Dx, O2Ix, DTEx
Other features	
Indicators	1 x Power LED (green)
Drive slot	internal 2.5" drive slot for SATA hard drive or HSUPA module
Connections and operating elements	
1: audio output 2: reset button 3: USB 2.0 interfaces 4: RJ45 Ethernet interfaces 5: AT/ATX switch 6: VGA connector 7: COM3 interface (RS232/422/485) 8: COM1 interface (RS232) 9: voltage supply 9...28 V DC coaxial power connector, lockable 10: mains switch	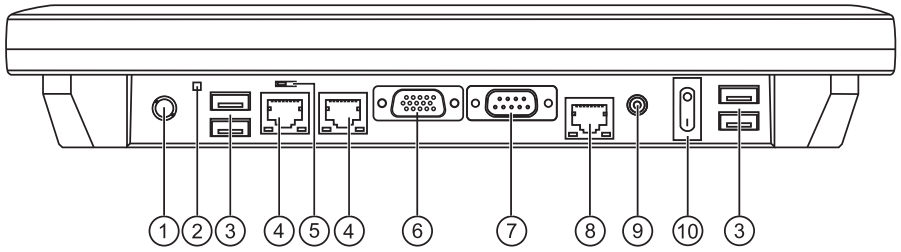

E2D400

Touch Panel PC

Afficheur couleur 12,1"

Intel® Atom CPU 1,6 GHz

RAM 2 Gbyte

Windows® 7 Embedded

CE

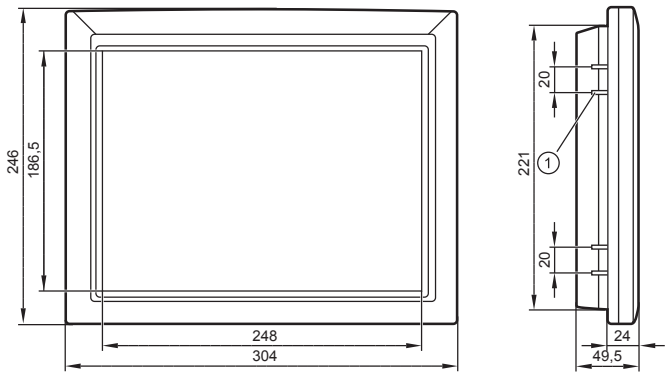

1: logement pour éléments de fixation

Données techniques	Touch Panel PC pour la configuration et l'observation des systèmes de reconnaissance d'objets et d'identification
Affichage	
Afficheur	afficheur couleur TFT LCD
Ecran tactile	résistif
Diagonale d'écran	30,7 cm (12,1")
Résolution	1024 x 768 pixels
Rapport largeur / hauteur	4 : 3
Couleurs	262K (18 bits)
Rétro-éclairage	LED (durée de vie 50 000 h)
Luminosité	500 cd/m²
Rapport de contraste	700 : 1
Angle de vue	160° (horizontal et vertical)
Données mécaniques	
Dimensions (L x H x P)	304 x 246 x 50 mm
Matière boîtier	cadre frontal : ABS, PC (noir)
Indice de protection	IP 64 (face frontale)
Température de stockage	-20...60° C
Température ambiante	-10...50° C
Refroidissement	sans ventilateur
Poids	1,8 kg
Montage	montage mural ou en rack, standard VESA 75 x 75 mm / 100 x 100 mm
Caractéristiques électriques	
Tension d'alimentation	9...28 V DC
Puissance absorbée	32 W
Alimentation (fournie) plage de tension d'entrée tension de sortie puissance de sortie	 90...264 V AC (50/60 Hz) 12 V DC 50 W
CPU	Intel® processeur Atom N270 1,6 GHz
Chipset	Intel® 945GSE + ICH7M
RAM	2 Gbyte DDRII 533 SO-DIMM (max. 2 Gbytes)
SSD	32 Gbytes CompactFlash de type II

E2D400	Données techniques
Interfaces	
série	1 x RS232, 1x RS232/422/485
Ethernet	2 x RJ-45 Gigabit Ethernet
USB	4 x USB 2.0
SATA	1 x eSATA
vidéo	1 x VGA
audio	1 x sortie audio, prise jack 3,5 mm
Interfaces radio	
réseau sans fil	802.11 b/g module (interface interne Mini PCI Express)
Bluetooth	Bluetooth V2.0 (interface interne USB)
Logiciel	
Système d'exploitation	Windows® 7 Embedded
Logiciel d'application	logiciel de paramétrage O2Dx, O3Dx, O2Ix, DTEx
Caractéristiques supplémentaires	
Indicateurs	1 x LED Power (verte)
Baie de lecteurs	baie de lecteurs interne 2,5" pour un disque dur SATA ou un module HSUPA
Connexions et éléments de service	
1: sortie audio 2: bouton reset 3: interfaces USB 2.0 4: interfaces RJ45 Ethernet 5: sélecteur AT/ATX 6: connecteur VGA 7: interface COM3 (RS232/422/485) 8: interface COM1 (RS232) 9: alimentation en tension 9...28 V DC connecteur coaxial à verrouiller 10: interrupteur de réseau	