efector100

I7R217

I7R3051-FPKG/US-100-IPF

Индуктивные датчики

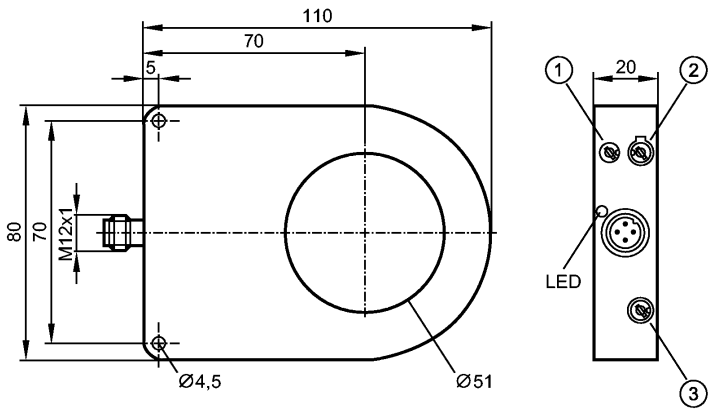

1: Чувствительность
2: Функция выхода
3: Время расширения импульсов

Характеристики		
Кольцевой датчик		
Корпус из пластмассы		
Электрический разъём		
внутренний диаметр 51 mm		
–		
Чувствительность и расширение импульсов по настройке		
–		
Область применения		
Принцип работы		статический
Электронные данные		
Электрическое исполнение		DC PNP
Рабочее напряжение	[V]	10...35 DC
Потребление тока	[mA]	< 11
Класс защиты		III
Защита от переполюсовки		да
Выходы		
Выход		NO / NC программируемый
Падение напряжения	[V]	< 2
Номинальный ток	[mA]	200
Защита от короткого замыкания		да
Защита от перегрузок по току		да
Диапазон контроля		
Минимальный диаметр стального шарика (Ø)	[mm]	6
Максимальная скорость детали	[m/s]	35
Время реакции		
Удлинение импульсов	[ms]	10...150 (регулируемый)
Время реакции	[ms]	0,5
Время перерыва	[ms]	10
Условия эксплуатации		

I7R217

I7R3051-FPKG/US-100-IPF

Индуктивные датчики

Температура окружающей среды	[°C]	-25...70
Степень защиты		IP 67
Испытания / одобрения		
MTTF	[лет]	646
Механические данные		
внутренний диаметр	[mm]	51
Материал		корпус: полиамид; Кольцо: POM
Вес	[kg]	0,221
Дисплеи / Элементы управления		
Индикация состояния выхода	LED	желтый
электрическое подключение		
Электрическое подсоединение		Разъём M12

Назначение жил кабеля при подключении



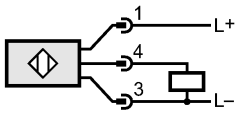

Примечания		
Упаковочная величина	[штука]	1