efector100

IB500A

IBE3020-FPKG/3D

Индуктивные датчики

более недоступно - архивная позиция

заменено на: IM506A

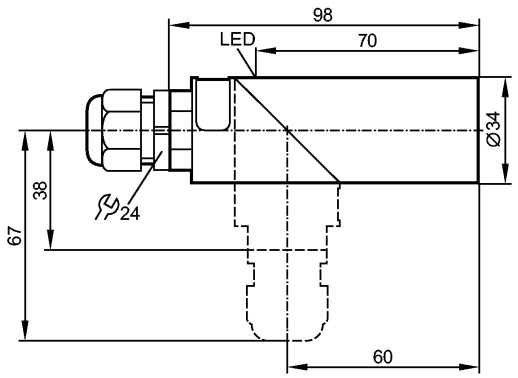

Made in Germany

CE

Характеристики		
Индуктивный датчик		
Пластмассовый корпус Ø 34 mm		
Клеммы		
Сертификат ATEX		
группа II, категория 3D		
Расстояние срабатывания 20 mm; [nf] незаподлицо		
Электронные данные		
Электрическое исполнение		DC PNP
Рабочее напряжение	[V]	10...36 DC
Потребление тока	[mA]	15 (24 V)
Класс защиты		II
Защита от переполюсовки		да
Выходы		
Выход		NO / NC программируемый
Падение напряжения	[V]	< 2,5
Номинальный ток		
- Номинальный ток длительной нагрузки	[mA]	250
- Номинальный (максимальный) ток	[mA]	250
Защита от короткого замыкания		тактовый
Защита от перегрузок по току		да
Частота переключения	[Hz]	350
Диапазон контроля		
Расстояние срабатывания	[mm]	20
Реальное расстояние срабатывания (Sr)	[mm]	20 ± 10 %
Рабочее расстояние срабатывания	[mm]	0...16,2
Точность/ погрешность		

IB500A

IBE3020-FPKG/3D

Индуктивные датчики

Поправочные коэффициенты		углеродистая сталь (St37) = 1 / V2A (нерж. сталь) прибл. 0,7 / Ms (латунь) прибл. 0,4 / Al (алюминий) прибл. 0,3 / Cu около 0,2
Гистерезис	[% от Sr]	1...15
Смещение точки переключения	[% от Sr]	-10...10
Условия эксплуатации		
Температура окружающей среды	[°C]	-20...60, -25...80 °C, когда применяется вне взрывоопасной зоны
Степень защиты		IP 54; IP 65 вне зоны повышенного риска
Испытания / одобрения		
Маркировка прибора		II 3D Ex tD A22 IP54 T80°C X
Электромагнитная совместимость		EN 60947-5-2
MTTF	[лет]	2450
Механические данные		
Тип монтажа		незаподлицо
Материал		PBT (полибутилентерефталат); заглушка: поликарбонат
Момент затяжки для кабельного ввода	[Nm]	3,5
Вес	[kg]	0,212
Дисплеи / Элементы управления		
Индикация состояния выхода LED		желтый
электрическое подключение		
Электрическое подсоединение		клеммы до 2,5 mm²; диаметр кабеля 5,5...13 mm

Назначение жил кабеля при подключении

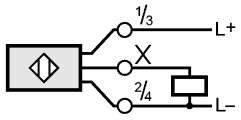

Принадлежности		
Принадлежности (входят в комплект)		Монтажный адаптер
Примечания		
Упаковочная величина	[штука]	1

более недоступно - архивная позиция

заменено на: IM506A