ID0016

ID-2050-ABOA/6M

Индуктивные датчики

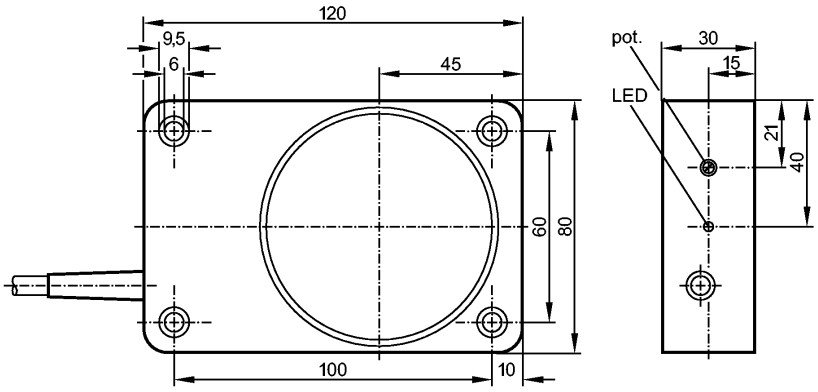

Made in Germany

Характеристики		
Индуктивный датчик		
Прямоугольный корпус, пластмасса		
Кабель		
Расстояние срабатывания 50 mm; регулируемый; [nf] незаподлицо		
Электронные данные		
Электрическое исполнение		AC/DC
Рабочее напряжение	[V]	20...250 AC/DC
Класс защиты		II
Защита от перепутывания полярности		нет
Выходы		
Выход		NO
Падение напряжения	[V]	< 5,5 AC / < 5 DC
Минимальная нагрузка по току	[mA]	5
Остаточный ток	[mA]	< 2,5 (250 V AC) / < 1,3 (110 V AC) / < 0,8 (24 V DC)
Номинальный ток		
- Номинальный ток длительной нагрузки	[mA]	250 AC / 100 DC; 350 AC (...50 °C)
- Номинальный (максимальный) ток	[mA]	î: 2,2 A (20 ms / 0,5 Hz)
Защита от короткого замыкания		нет
Защита от перегрузок по току		нет
Частота переключения	[Hz]	25 AC / 35 DC
Диапазон контроля		
Расстояние срабатывания	[mm]	50, регулируемый
Реальное расстояние срабатывания (Sr)	[mm]	50 ± 10 %
Рабочее расстояние срабатывания	[mm]	0...40,5
Точность/ погрешность		
Поправочные коэффициенты		углеродистая сталь (St37) = 1 / V2A (нерж. сталь) прибл. 0,7 / Ms (латунь) прибл. 0,4 / Al (алюминий) прибл. 0,3 / Cu около 0,2
Гистерезис	[% от Sr]	1...15

Смещение точки переключения	[% от Sr]	-10...10
Условия эксплуатации		
Температура окружающей среды	[°C]	-25...80
Степень защиты		IP 65
Испытания / одобрения		
Электромагнитная совместимость		EN 60947-5-2 EN 55011: класс B
MTTF	[лет]	512
Механические данные		
Тип монтажа		незаподлицо
Материал		PPE (модифиц.)
Вес	[kg]	0,725
Дисплеи / Элементы управления		
Индикация состояния выхода	LED	желтый
электрическое подключение		
Электрическое подсоединение		Кабель PVC (поливинилхлорид) / 6 m; 2 x 0,5 mm²

Назначение жил кабеля при подключении

Цвета жил

BN коричневый

BU синий

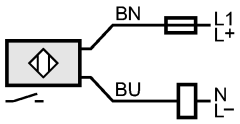

Примечание: миниатюрный предохранитель по стандарту IEC60127-2 лист 1, ≤ 2 A (быстродействующий)

Принадлежности		
Принадлежности (входят в комплект)		отвертка
Примечания		
Примечания		Рекомендуем проверить прибор на функциональность после короткого замыкания.
Упаковочная величина	[штука]	1