efector100

ID0044

IDE2060RFBOA/POTI VERS RT

Индуктивные датчики

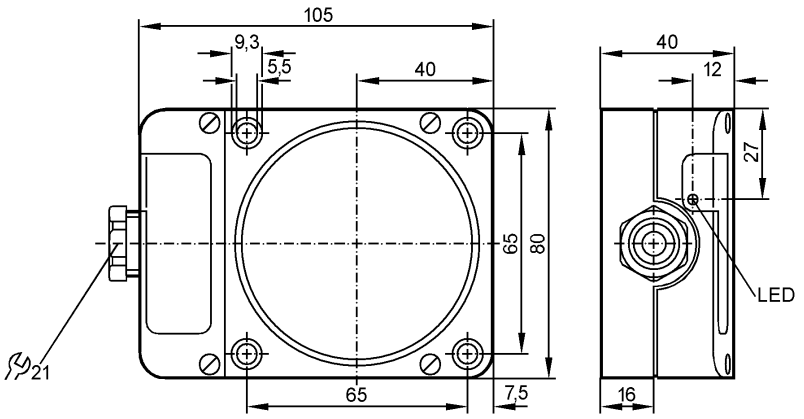

Made in Germany

Характеристики		
Индуктивный датчик		
Прямоугольный корпус, пластмасса		
Клеммы		
Возможно подключение в ряд (последовательно)		
Расстояние срабатывания 60 mm; жестко зафиксировано, изменить невозможно; [nf] незаподлицо		
Электронные данные		
Электрическое исполнение		AC/DC
Рабочее напряжение	[V]	20...250 AC/DC
Класс защиты		II
Защита от перепутывания полярности		нет
Выходы		
Выход		NO / NC программируемый
Падение напряжения	[V]	< 6,5
Минимальная нагрузка по току	[mA]	5
Остаточный ток	[mA]	< 3 (250V AC) / < 1,0 (24V DC)
Номинальный ток		
- Номинальный ток длительной нагрузки	[mA]	250 AC / 100 DC; 350 AC (...50 °C)
- Номинальный (максимальный) ток	[mA]	î: 2,2 A (20 ms / 0,5 Hz)
Защита от короткого замыкания		нет
Защита от перегрузок по току		нет
Частота переключения	[Hz]	4
Диапазон контроля		
Расстояние срабатывания	[mm]	60, жестко зафиксировано, изменить невозможно
Реальное расстояние срабатывания (Sr)	[mm]	60 ± 10 %
Рабочее расстояние срабатывания	[mm]	0...48,6
Точность/ погрешность		
Поправочные коэффициенты		углеродистая сталь (St37) = 1 / V2A (нерж. сталь) прибл. 0,7 / Ms (латунь) прибл. 0,4 / Al (алюминий) прибл. 0,4 / Cu прибл. 0,3
Гистерезис	[% от Sr]	1...15

Смещение точки переключения	[% от Sr]	-10...10
Условия эксплуатации		
Температура окружающей среды	[°C]	-25...80
Степень защиты		IP 65
Испытания / одобрения		
Электромагнитная совместимость		EN 60947-5-2 EN 55011: класс B
MTTF	[лет]	459
Механические данные		
Тип монтажа		незаподлицо
Материал		PPE
Вес	[kg]	0,433
Дисплеи / Элементы управления		
Индикация состояния выхода	LED	красный
электрическое подключение		
Электрическое подсоединение		клеммы до 2,5 mm²

Назначение жил кабеля при подключении

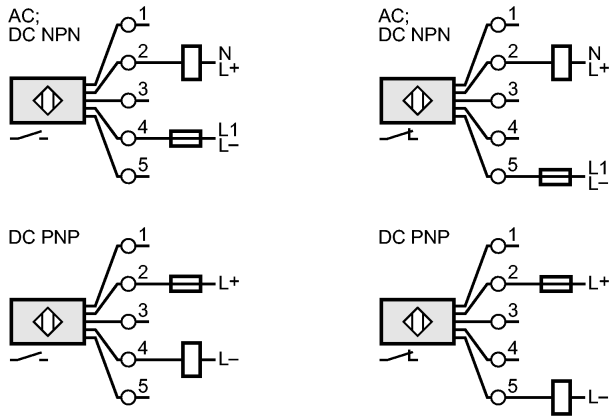

Примечание: миниатюрный предохранитель по стандарту IEC60127-2 лист 1,
≤ 2 A (быстродействующий)

Принадлежности		
Принадлежности (входят в комплект)		отвертка
Примечания		
Примечания		Рекомендуем проверить прибор на функциональность после короткого замыкания.
Упаковочная величина	[штука]	1