IF5711

Индуктивный датчик

IFK3002-BPKG/US-104

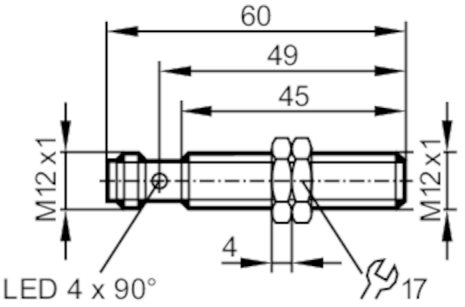

Характеристики		
Электрическое исполнение		PNP
Функция выходного сигнала		NO
Диапазон срабатывания	[mm]	2
Корпус		Резьбовой корпус
Размеры	[mm]	M12 x 1 / L = 60
Приложение		
Особенности		позолоченные контакты
Электронные данные		
Рабочее напряжение	[V]	10...30 DC
Потребление тока	[mA]	< 10
Класс защиты		II
Защита от переполюсовки		да
Выходы		
Электрическое исполнение		PNP
Функция выходного сигнала		NO
Макс. падение напряжения коммутационного выхода DC	[V]	2,5
Постоянный ток нагрузки коммутационного выхода DC	[mA]	200
Частота переключения DC	[Hz]	1100
Защита от короткого замыкания		да
Защита от перегрузок по току		да
Диапазон контроля		
Диапазон срабатывания	[mm]	2
Реальное расстояние срабатывания Sr	[mm]	2 ± 10 %
Рабочее расстояние срабатывания	[mm]	0...1,62

IF5711

Индуктивный датчик

IFK3002-BPKG/US-104

Точность/ погрешность			
Поправочный коэффициент		сталь: 1 / нерж.сталь: 0,7 / латунь: 0,5 / алюминий: 0,4 / медь: 0,3	
Гистерезис	[% от Sr]	3...15	
Смещение точки переключения	[% от Sr]	-10...10	
Условия эксплуатации			
Температура окружающей среды	[°C]	-25...80	
Степень защиты		IP 67	
Испытания / одобрения			
ЭМС		EN 60947-5-2	
		EN 55011	класс B
MTTF	[годы]	1528	
Сертификат UL		Ta	0...40 °C
		Enclosure type	Type 1
		напряжение питания	Hazardous voltage
		Регистрационный номер UL	A004
		Номер файла UL	E174191
Механические данные			
Вес	[g]	27,7	
Корпус		Резьбовой корпус	
Монтаж		установка заподлицо	
Размеры	[mm]	M12 x 1 / L = 60	
Обозначение резьбы		M12 x 1	
Материал		латунь покрыт белой бронзой; активная поверхность: LCP белый; светодиодное окно: PEI; крепежные гайки: латунь покрыт белой бронзой	
Дисплеи / Элементы управления			
Дисплей		Состояние выхода	4 x светодиод, жёлтый
Принадлежности			
Принадлежности (поставляются в комплекте)		крепежные гайки: 2	
Примечания			
Упаковочная величина		1 шт.	

электрическое подключение - разъем

Разъем: 1 x M12; Контакты: позолоченый

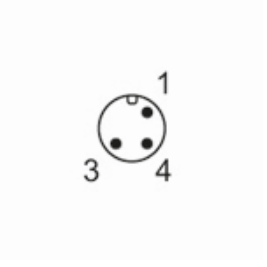

IF5711

Индуктивный датчик

IFK3002-BPKG/US-104

Соединение

