IF5957

Индуктивный датчик

IFK3004BAPKG/US-104

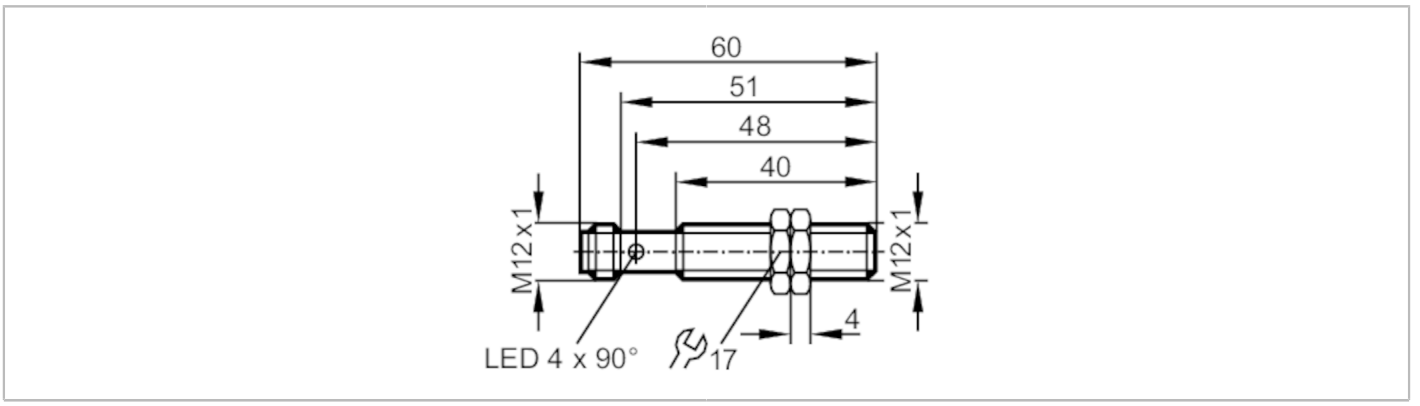

Характеристики		
Электрическое исполнение		PNP
Функция выходного сигнала		NC
Диапазон срабатывания	[mm]	4
Корпус		Резьбовой корпус
Размеры	[mm]	M12 x 1 / L = 60
Приложение		
Особенности		позолоченные контакты; Увеличенное расстояние срабатывания
Электронные данные		
Рабочее напряжение	[V]	10...30 DC
Потребление тока	[mA]	< 10
Класс защиты		II
Защита от переполюсовки		да
Выходы		
Электрическое исполнение		PNP
Функция выходного сигнала		NC
Макс. падение напряжения коммутационного выхода DC	[V]	2,5
Постоянный ток нагрузки коммутационного выхода DC	[mA]	200
Частота переключения DC	[Hz]	700
Защита от короткого замыкания		да
Защита от перегрузок по току		да
Диапазон контроля		
Диапазон срабатывания	[mm]	4
Рабочее расстояние срабатывания	[mm]	0...3,24
Увеличенное расстояние срабатывания		да

IF5957

Индуктивный датчик

IFK3004BAPKG/US-104

Точность/ погрешность			
Поправочный коэффициент		сталь: 1 / нерж.сталь: 0,7 / латунь: 0,5 / алюминий: 0,4 / медь: 0,3	
Гистерезис	[% от Sr]	3...15	
Смещение точки переключения	[% от Sr]	-10...10	
Условия эксплуатации			
Температура окружающей среды	[°C]	-25...70	
Степень защиты		IP 68; ("Coolant")	
Испытания / одобрения			
ЭМС		EN 61000-4-2 ESD	4 kV CD / 8 kV AD
		EN 61000-4-3 ВЧ излучение	10 V/m
		EN 61000-4-4 Burst	2 kV
		EN 61000-4-6 ВЧ проводимость	10 V
		EN 55011	класс B
MTTF	[годы]	1528	
Встроенное программное обеспечение включено		да	
Механические данные			
Вес	[g]	27,8	
Корпус		Резьбовой корпус	
Монтаж		установка заподлицо	
Размеры	[mm]	M12 x 1 / L = 60	
Обозначение резьбы		M12 x 1	
Материал		латунь покрыт белой бронзой; активная поверхность: LCP белый; светодиодное окно: PEI; крепежные гайки: латунь покрыт белой бронзой	
Дисплеи / Элементы управления			
Дисплей		Состояние выхода	4 x светодиод, жёлтый
Принадлежности			
Комплект поставки		крепежные гайки: 2	
Примечания			
Упаковочная величина		1 шт.	

электрическое подключение - разъем

Разъем: 1 x M12; кодировка: A; Контакты: позолоченый

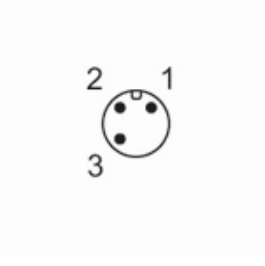

IF5957

Индуктивный датчик

IFK3004BAPKG/US-104

Соединение

