II5465

Индуктивный датчик

IIA3010-BPKG/US-100-DPS

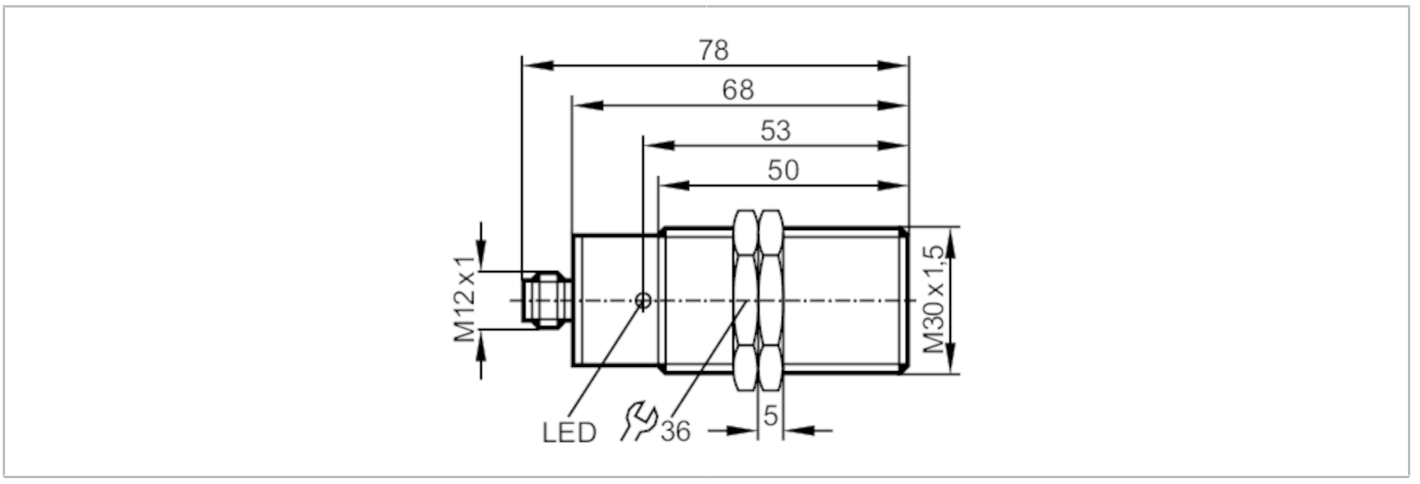

Характеристики		
Электрическое исполнение		PNP
Функция выходного сигнала		NO
Диапазон срабатывания	[mm]	10
Корпус		Резьбовой корпус
Размеры	[mm]	M30 x 1,5 / L = 78
Электронные данные		
Рабочее напряжение	[V]	10...36 DC
Потребление тока	[mA]	15; (24 V)
Класс защиты		II
Защита от переполюсовки		да
Выходы		
Электрическое исполнение		PNP
Функция выходного сигнала		NO
Макс. падение напряжения коммутационного выхода DC	[V]	2,5
Постоянный ток нагрузки коммутационного выхода DC	[mA]	250
Частота переключения DC	[Hz]	250
Защита от короткого замыкания		да
Тип защиты от короткого замыкания		тактовый
Защита от перегрузок по току		да
Диапазон контроля		
Диапазон срабатывания	[mm]	10
Реальное расстояние срабатывания Sr	[mm]	10 ± 10 %
Рабочее расстояние срабатывания	[mm]	0...8,1

II5465

Индуктивный датчик

IIA3010-BPKG/US-100-DPS

Точность/ погрешность			
Поправочный коэффициент		сталь: 1 / нерж.сталь: 0,7 / латунь: 0,4 / алюминий: 0,3 / медь: 0,2	
Гистерезис	[% от Sr]	1...15	
Смещение точки переключения	[% от Sr]	-10...10	
Условия эксплуатации			
Температура окружающей среды	[°C]	-25...80	
Степень защиты		IP 67	
Испытания / одобрения			
ЭМС		EN 60947-5-2	
		EN 55011	класс B
MTTF	[годы]	1853	
Сертификат UL		Ta	0...40 °C
		Enclosure type	Type 1
		напряжение питания	Hazardous voltage
		Номер файла UL	E174191
Механические данные			
Вес	[g]	197	
Корпус		Резьбовой корпус	
Монтаж		установка заподлицо	
Размеры	[mm]	M30 x 1,5 / L = 78	
Обозначение резьбы		M30 x 1,5	
Материал		латунь никелированн.; PBT (полибутилентерефталат)	
Дисплеи / Элементы управления			
Дисплей		Состояние выхода	1 x светодиод, жёлтый
Принадлежности			
Принадлежности (поставляются в комплекте)		крепежные гайки: 2	
Примечания			
Упаковочная величина		1 шт.	
электрическое подключение - разъем			

Разъем: 1 x M12

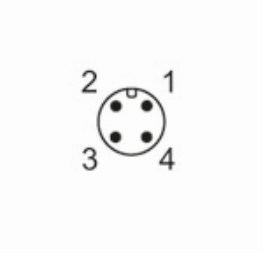

II5465

Индуктивный датчик

IIA3010-BPKG/US-100-DPS

Соединение

