IN5304

Сдвоенный индуктивный датчик для вентильных приводов

IND3004DBPKG/6M

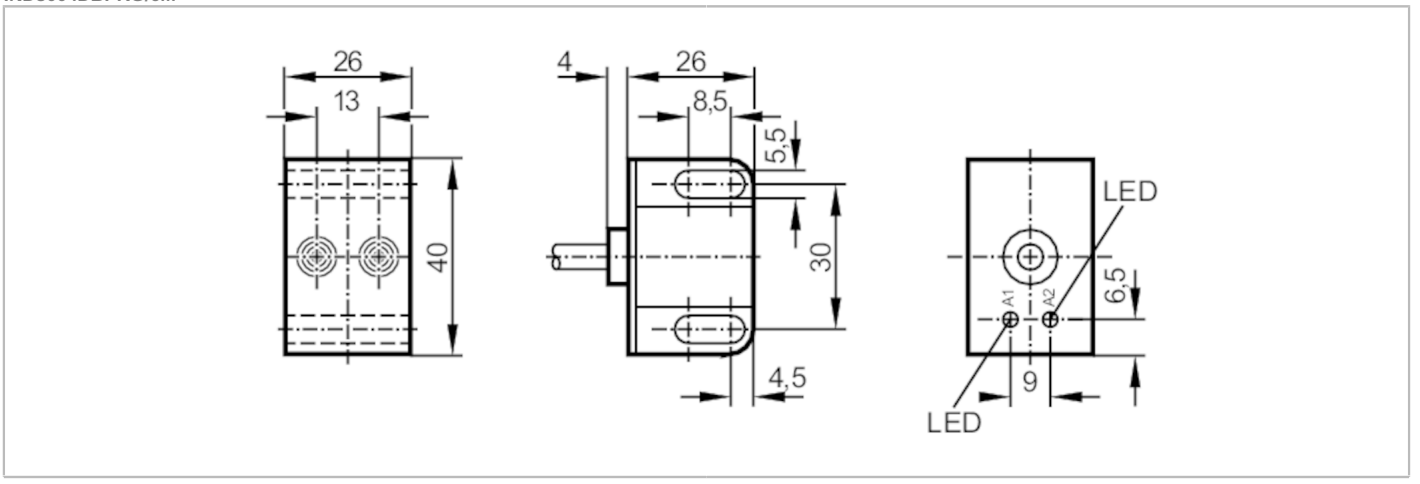

Электронные данные		
Рабочее напряжение	[V]	10...36 DC
Потребление тока	[mA]	15; (24 V)
Класс защиты		II
Защита от переполюсовки		да
Выходы		
Электрическое исполнение		PNP
Функция выходного сигнала		2 x норм. открытых комм. выхода
Макс. падение напряжения коммутационного выхода DC	[V]	2,5
Постоянный ток нагрузки коммутационного выхода DC	[mA]	250
Частота переключения DC	[Hz]	1300
Защита от короткого замыкания		да
Тип защиты от короткого замыкания		тактовый
Защита от перегрузок по току		да
Диапазон контроля		
Диапазон срабатывания	[mm]	4
Реальное расстояние срабатывания Sr	[mm]	4 ± 10 %
Рабочее расстояние срабатывания	[mm]	0...3,25
Точность/ погрешность		
Поправочный коэффициент		сталь: 1 / нерж.сталь: 0,7 / латунь: 0,5 / алюминий: 0,4 / медь: 0,3
Гистерезис	[% от Sr]	1...15
Смещение точки переключения	[% от Sr]	-10...10

IN5304

Сдвоенный индуктивный датчик для вентильных приводов

IND3004DBPKG/6M

Условия эксплуатации			
Температура окружающей среды	[°C]	-25...80	
Степень защиты		IP 67	
Испытания / одобрения			
ЭМС		EN 60947-5-2	
		EN 55011	класс B
MTTF	[годы]	1057	
Механические данные			
Вес	[g]	300	
Корпус		Прямоугольный	
Монтаж		незаподлицо	
Размеры	[mm]	40 x 26 x 26	
материал		PC	
Дисплеи / Элементы управления			
Дисплей		Состояние выхода	2 x светодиод, жёлтый
Примечания			
Упаковочная величина		1 шт.	

электрическое подключение

Кабель: 6 m, PVC (поливинилхлорид); 4 x 0,34 mm²

Соединение

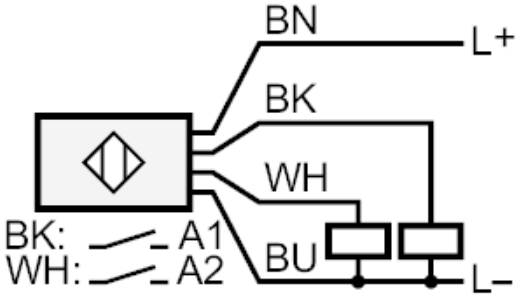

	Цвета жил :
BN =	коричневый
BU =	синий
BK =	черный
WH =	белый