efector100

IV5053

IVE4020ZCPKG

Индуктивные датчики

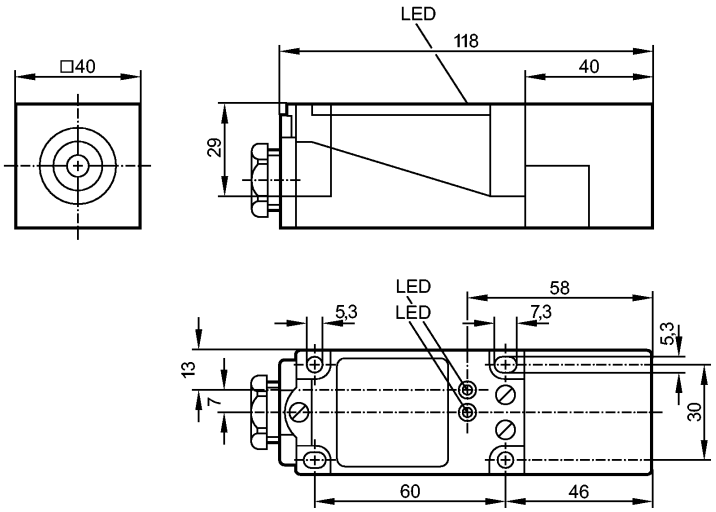

CE

Характеристики		
Индуктивный датчик		
Прямоугольный корпус, пластмасса		
Клеммы		
Расстояние срабатывания 20 mm; [nf] незаподлицо		
Электронные данные		
Электрическое исполнение		DC PNP
Рабочее напряжение	[V]	10...30 DC
Потребление тока	[mA]	20 (24 V)
Класс защиты		II
Защита от переполюсовки		да
Выходы		
Выход		комплементарный
Падение напряжения	[V]	< 3
Номинальный ток	[mA]	200
Защита от короткого замыкания		тактовый
Защита от перегрузок по току		да
Частота переключения	[Hz]	150
Диапазон контроля		
Расстояние срабатывания	[mm]	20
Реальное расстояние срабатывания (Sr)	[mm]	20 ± 10 %
Рабочее расстояние срабатывания	[mm]	0...16,2
Точность/ погрешность		
Поправочные коэффициенты		углеродистая сталь (St37) = 1 / V2A (нерж. сталь) прибл. 0,7 / Ms (латунь) прибл. 0,4 / Al (алюминий) прибл. 0,3 / Cu около 0,2
Гистерезис	[% от Sr]	1...15
Смещение точки переключения	[% от Sr]	-10...10
Условия эксплуатации		

efector100

IV5053

IVE4020ZCPKG

Индуктивные датчики

Температура окружающей среды	[°C]	-25...100
Степень защиты		IP 67
Испытания / одобрения		
Электромагнитная совместимость		EN 60947-5-2 EN 55011: класс B
Механические данные		
Тип монтажа		незаподлицо
Материал		PBT (полибутилентерефталат)
Вес	[kg]	0,265
Дисплеи / Элементы управления		
Индикация состояния выхода	LED	желтый
Рабочий режим	LED	зелёный
электрическое подключение		
Электрическое подсоединение		клеммы до 2,5 mm²; диаметр кабеля 7...13 mm, Кабельный ввод M20 x 1,5

Назначение жил кабеля при подключении

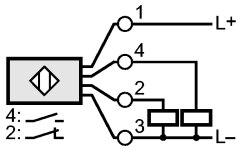

Примечания		
Примечания		5 положений чувствительной поверхности на выбор кабельный ввод (E11270), принадлежность
Упаковочная величина	[штука]	1