efector160

LK3123

LK0472B-B-00KLPKG/US

датчики уровня

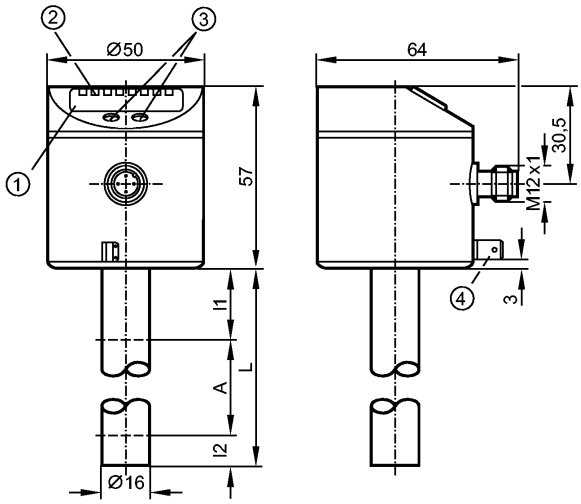

1: 4-х позиционный буквенно -цифровой дисплей
2: Светодиоды состояния
3: Кнопки для программирования
4: Клемма на корпусе датчика (соединитель с плоским штырем 6.3 мм, DIN 46244)

Made in Germany

Характеристики		
Электронный датчик уровня		
Электрический разъём		
Длина стержня: L = 472 mm		
1 аналоговый выход (OUT2) 1 выход для контроля избыточного потока (OUT-OP)		
4-х позиционный буквенно -цифровой дисплей		
Область применения		
Применение		Жидкие хладагенты, масла, вода и схожие с водой среды
Нерекомендуемые среды:		Среды с высокой проводимостью, липкие среды, грануляты, сыпучие материалы, кислоты, щелочи, продовольственные товары и гальванотехника
Диэлектрич.постоянная среды		> 2
Средняя температура масла		
- длительно	[°C]	0...70
- кратковременно	[°C]	0...90
Средняя температура воды/схожих с водой жидкостей	[°C]	0...35 (LK3123 + E43101: 0...60) **)
Средняя температура смазочно-охлаждающих жидкостей на водной основе	[°C]	0...35 (LK3123 + E43101: 0...60) **)
Макс. скорость изменения уровня [мм/с]	[mm/s]	200
Электронные данные		
Электрическое исполнение		DC PNP
Рабочее напряжение	[V]	18...30 DC
Потребление тока	[mA]	< 60
Класс защиты		III
Защита от переполюсовки		да
Выходы		

efector160

LK3123

LK0472B-B-00KLPKG/US

датчики уровня

Выход		1 аналоговый выход (OUT2) 1 выход для контроля избыточного потока (OUT-OP)
Выход		1 x аналоговый 4...20 mA / 0...10 V (OUT2); 1 x нормально открытый / закрытый, программируемый (OUT-OP)
Номинальный ток	[mA]	200
Падение напряжения	[V]	< 2,5
Защита от короткого замыкания		Температурный , синхронизируемый
Защита от перегрузок по току		да
Аналоговый выход		I: 4...20 mA / U: 0...10 V
Наиб.нагрузка	[Ω]	I: max. 500 / U: min. 2000
Диапазон измерения / настройки		
Длина щупа L	[mm]	472
Активный диапазон A	[mm]	390
Неактивная область I1 / I2	[mm]	53 / 30
Граничная точка переполнения OP [мм] / Мин. Гистерезис OP [мм]	[mm]	139 - 163 - 188 - 212 - 236 - 261 - 285 - 310 - 334 - 358 - 383 - 407
Гистерезис OP	[mm]	3
Точность/ погрешность		
Погрешность (в % от диапазона измерения)		
Повторяемость		± 2
Отклонение от характеристики		± 2
погрешность смещения	[mm]	± 8
Чувствительность		0,04 mA / mm 0,03 V / mm
Разрешение	[mm]	4
Нулевой сигнал >[mA] / [V]		3,6...4,0 / 0...0,2
Полный сигнал >[mA] / [V]		20...20,8 / 9,8...10,2
Время реакции		
готовность к работе после подключения питания	[s]	3
Программное обеспечение / Программирование		
Возможные опции при программировании		Выход тока/напряжения; положение точки начала отсчета OP; коррекция точки начала отсчета; выбор среды; установка смещения; блок индикации.
Условия эксплуатации		
Температура окружающей среды	[°C]	0...60
Температура хранения	[°C]	-25...80
Макс.давление в резервуаре	[бар]	0,5 (при установке с с монтажными принадлежностями E43000 - E43007)
Степень защиты		IP 67
Испытания / одобрения		
Электромагнитная совместимость		EN 61000-4-2 ESD: 4 kV CD / 8 kV AD EN 61000-4-3 ВЧ излучение: 10 V/m EN 61000-4-4 Всплеск: 2 kV EN 61000-4-6 ВЧ проводимость: 10 V
Ударопрочность		DIN EN 60068-2-29: 15 g (11 ms)
Вибропрочность		DIN EN 60068-2-6 5 g (10...2000 Hz)
MTTF	[лет]	193

efector160

LK3123

LK0472B-B-00KLPKG/US

датчики уровня

Механические данные

Материалы корпуса в контакте с изм. средой		PP
Материал		нерж. сталь V2A (1.4301); FKM; NBR; PBT (полибутилентерефталат); PC; PEI; PP; TPE / V
Вес	[kg]	0,402

Дисплеи / Элементы управления

Индикация	Индикаторный блок/статус	2 x светодиод зелёный
	Состояние выхода	1 x светодиод желтый
	Измеренные значения	4-х позиционный буквенно -цифровой дисплей
	программирование	4-х позиционный буквенно -цифровой дисплей

электрическое подключение

Электрическое подсоединение	Разъём M12 (по EN 61076-2-101); позолоченные контакты

Назначение жил кабеля при подключении



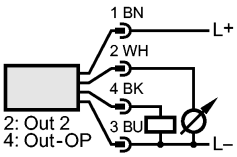

Примечания

Примечания		Напряжение питания "supply class 2" согласно cULus **) для воды и жидких сред с температурой > 35 °C прибор должен быть установлен в защитную климатическую трубку (номер для заказа E43101)
Упаковочная величина	[штука]	1