efector160

# LK7022

LK0264A-A-00KQPKG/US

**датчики уровня**

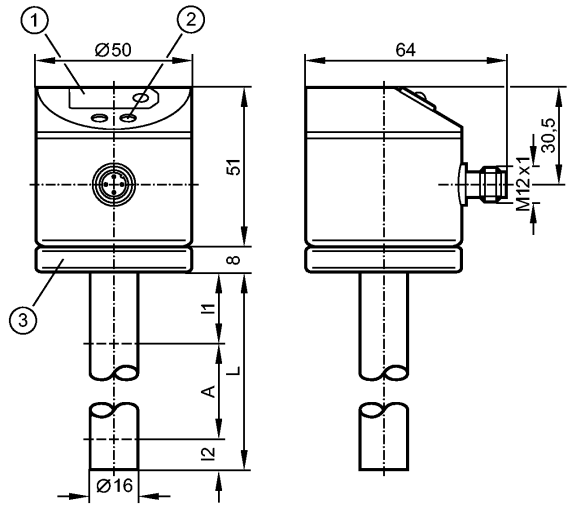


1: 7-сегментный светодиодный дисплей
2: Кнопки для программирования
3: Крепление корпуса датчика с помощью клеммы для заземления кабеля с поперечным сечением 1,5...2,5 мм²

Made in Germany

| | |
|---|---|
| **Характеристики** | |
| Электронный датчик уровня | |
| Электрический разъём | |
| Длина стержня: L = 264 mm | |
| 2 выхода | |
| 7-сегментный светодиодный дисплей | |
| **Область применения** | |
| Применение | жидкости на водной и масляной основе,<br>минерал. масла (с диэлектрич. постоянной < 3) , вода .<br>Не применим для слоистых сред (масло + вода ; масло с метал. стружкой).<br>Не применим для кислот и щелочей. |
| Диэлектрич.постоянная среды | > 2 |
| Средняя температура масла [°C] | 0...65 |
| Температура измеряемой среды[°C] | 0...35 (LK7022 + E43100: 0...65) **) |
| Макс. скорость изменения уровня [мм/с] [mm/s] | 100 |
| **Электронные данные** | |
| Электрическое исполнение | DC PNP |
| Рабочее напряжение [V] | 12...30 DC |
| Потребление тока [mA] | < 80 |
| Класс защиты | III |
| Защита от переполюсовки | да |
| **Выходы** | |
| Выход | 2 выхода |
| Выход | 2 x NO / NC, программируемый |
| Номинальный ток [mA] | 200 |
| Падение напряжения [V] | < 2,5 |
| Защита от короткого замыкания | тактовый |
| Защита от перегрузок по току | да |
| **Диапазон измерения / настройки** | |

efector160

# LK7022

LK0264A-A-00KQPKG/US

**датчики уровня**

| | | |
|---|---|---|
| Длина щупа L | [mm] | 264 |
| Активный диапазон A | [mm] | 195 |
| Неактивная область I1 / I2 | [mm] | 53 / 15 |
| Настройка параметров в пределах | | |
| Порог срабатывания выхода, SP | [mm] | 25...205 |
| Точка сброса, rP | [mm] | 20...200 |
| с шагом в | [mm] | 5 |
| Гистерезис | [mm] | 5 |

## Точность/ погрешность

| | | |
|---|---|---|
| Погрешность ( в % от диапазона измерения) | | |
| Погрешность точки переключения | | ± 5 |
| Повторяемость | | ± 2 |

## Время реакции

| | | |
|---|---|---|
| готовность к работе после подключения питания | [s] | 3 |

## Программное обеспечение / Программирование

| | |
|---|---|
| Настройка точки переключения | Кнопка для программирования |

## Условия эксплуатации

| | | |
|---|---|---|
| Температура окружающей среды | [°C] | 0...60 |
| Температура хранения | [°C] | -25...80 |
| Макс.давление в резервуаре | [бар] | 0,5 (при установке с с монтажными принадлежностями E43000 - E43007) |
| Степень защиты | | IP 67 |

## Испытания / одобрения

| | |
|---|---|
| Электромагнитная совместимость | EN 61000-4-2 ESD: 4 kV CD / 8 kV AD<br>EN 61000-4-3 ВЧ излучение: 10 V/m<br>EN 61000-4-4 Всплеск: 2 kV<br>EN 61000-4-5 Выброс: 500 V / 1 kV<br>EN 61000-4-6 ВЧ проводимость: 10 V |
| Ударопрочность | DIN EN 60068-2-29: 12 g (11 ms) |
| Вибропрочность | DIN EN 60068-2-6 2.5 g (10...2000 Hz) |
| MTTF [лет] | 285 |

## Механические данные

| | |
|---|---|
| Материалы корпуса в контакте с изм. средой | PP (полипропилен) |
| Материал | EPDM/X (Santoprene); FPM (Viton); латунь покрытие Optalloy; NBR (Buna N); PA (полиамид); PBT (полибутилентерефталат); PC (Makrolon); PP (полипропилен) |
| Вес [kg] | 0,517 |

## Дисплеи / Элементы управления

| | |
|---|---|
| Индикация | Состояние выхода 2 x светодиод красный<br>Измеренные значения 7-сегментный светодиодный дисплей<br>программирование 7-сегментный светодиодный дисплей |

## электрическое подключение

| | |
|---|---|
| Электрическое подсоединение | Разъём M12; позолоченные контакты |

**Назначение жил кабеля при подключении**

# LK7022

LK0264A-A-00KQPKG/US




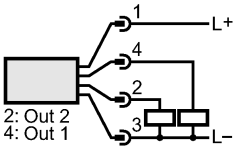


Программирование функции выхода:
Hno = гистерезис / нормально открытый выход
Hnc = гистерезис / нормально закрытый выход
Fno = окно / нормально открытый выход
Fnc = окно / нормально закрытый выход
комплементарные выходы:
OUT1 = Hno, OUT2 = Hnc
(с одними и теми же параметрами SP / rP)

## Примечания

| | |
|---|---|
| Примечания | **) для воды и жидких сред с температурой > 35 °C прибор должен быть установлен в защитную климатическую трубку (номер для заказа E43100) |
| Упаковочная величина [штука] | 1 |