LK8122

LK0264B-B-00KVPKG/US

датчики уровня

Так как у 8-полюсных кабельных разъёмов цвета жил не нормируются, обращайте, пожалуйста, всегда внимание на подключение датчиков и кабельных разъёмов (см. техническую спецификацию).

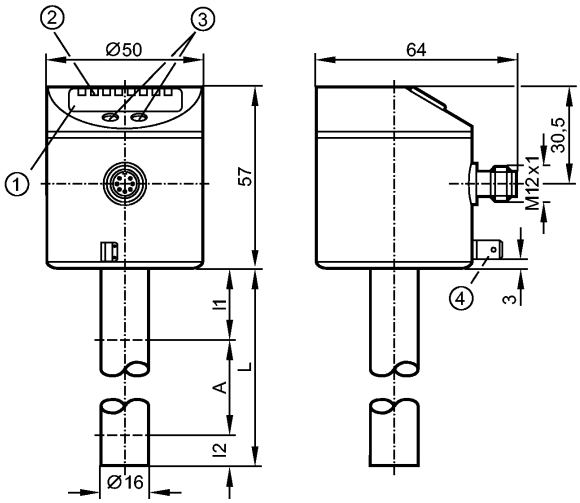

1: 4-х позиционный буквенно -цифровой дисплей
2: Светодиоды состояния
3: Кнопки для программирования
4: Клемма на корпусе датчика (соединитель с плоским штырем 6.3 мм, DIN 46244)

Made in Germany

Характеристики	
Электронный датчик уровня	
Электрический разъём	
Длина стержня: L = 264 mm	
3 рабочих выхода (OUT1...OUT3) 1 выход контроля избыточного потока (OUT-OP) Индикация уровня величины в двоичном коде (8-4-2-1)	
4-х позиционный буквенно -цифровой дисплей	

Область применения		
Применение		Жидкие хладагенты, масла, вода и схожие с водой среды
Нерекомендуемые среды:		Среды с высокой проводимостью, липкие среды, грануляты, сыпучие материалы, кислоты, щелочи, продовольственные товары и гальванотехника
Диэлектрич.постоянная среды		> 2
Средняя температура масла		
- длительно	[°C]	0...70
- кратковременно	[°C]	0...90
Средняя температура воды/схожих с водой жидкостей	[°C]	0...35 (LK8122 + E43100: 0...65) **)
Средняя температура смазочно-охлаждающих жидкостей на водной основе	[°C]	0...35 (LK8122 + E43100: 0...65) **)
Макс. скорость изменения уровня [мм/с]	[mm/s]	100

Электронные данные		
Электрическое исполнение		DC PNP
Рабочее напряжение	[V]	18...30 DC
Потребление тока	[mA]	< 60
Класс защиты		III

LK8122

LK0264B-B-00KVPKG/US

Защита от переполюсовки		да
Выходы		
Выход		3 рабочих выхода (OUT1...OUT3) 1 выход контроля избыточного потока (OUT-OP) Индикация уровня величины в двоичном коде (8-4-2-1)
Выход		3 x NO / NC программируемый (OUT1...OUT3); 1 x NO / NC программируемый (OUT-OP)
Номинальный ток	[mA]	200
Падение напряжения	[V]	< 2,5
Защита от короткого замыкания		Температурный , синхронизируемый
Защита от перегрузок по току		да
Диапазон измерения / настройки		
Длина щупа L	[mm]	264
Активный диапазон A	[mm]	195
Неактивная область I1 / I2	[mm]	53 / 15
Настройка параметров в пределах		
Порог срабатывания выхода, SP	[mm]	25...190
Точка сброса, rP	[mm]	20...185
с шагом в	[mm]	5
Гистерезис	[mm]	5
Граничная точка переполнения OP [м м] / Мин. Гистерезис OP [мм]	[mm]	69 - 82 - 94 - 106 - 118 - 130 - 143 - 155 - 167 - 179 - 191 - 204
Гистерезис OP	[mm]	2
Точность/ погрешность		
Погрешность (в % от диапазона измерения)		
Погрешность точки переключения		± 5
Повторяемость		± 2
Время реакции		
готовность к работе после подключения питания	[s]	3
Программное обеспечение / Программирование		
Возможные опции при программировании		Функция гистерезиса / окна; NO /NC; положение точек SP/rP, положение точки начала отсчета OP; коррекция точки начала отсчета; настройка среды; установка смещения; единица измерения; режим переключения /бинарный режим
Условия эксплуатации		
Температура окружающей среды	[°C]	0...60
Температура хранения	[°C]	-25...80
Макс.давление в резервуаре	[бар]	0,5 (при установке с с монтажными принадлежностями E43000 - E43007)
Степень защиты		IP 67
Испытания / одобрения		
Электромагнитная совместимость		EN 61000-4-2 ESD: 4 kV CD / 8 kV AD EN 61000-4-3 ВЧ излучение: 10 V/m EN 61000-4-4 Всплеск: 2 kV EN 61000-4-6 ВЧ проводимость: 10 V
Ударопрочность		DIN EN 60068-2-29: 15 g (11 ms)

LK8122

LK0264B-B-00KVPKG/US

Вибропрочность	DIN EN 60068-2-6	5 g (10...2000 Hz)
MTTF [лет]	201	

Механические данные

Материалы корпуса в контакте с изм. средой	PP
Материал	нерж. сталь V2A (1.4301); FKM; NBR; PBT (полибутилентерефталат); PC; PEI; PP; TPE / V
Вес [kg]	0,318

Дисплеи / Элементы управления

Индикация	Дисплей	2 x светодиод зелёный
	Состояние выхода	4 x светодиод желтый
	Измеренные значения	4-х позиционный буквенно -цифровой дисплей
	программирование	4-х позиционный буквенно -цифровой дисплей

электрическое подключение

Электрическое подсоединение	Разъём M12 (по EN 61076-2-101); позолоченные контакты

Назначение жил кабеля при подключении

Конфигурация выхода в режиме переключения:
OUT1...OUT3 = рабочие выходы
OUT-OP = выход сигнала переполнения

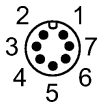

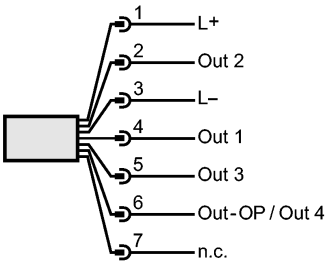

Конфигурация выхода в бинарном режиме:
OUT1...OUT4 = 8-4-2-1 двочный код для уровня

Примечания

Примечания	Напряжение питания "supply class 2" согласно cULus n.c. = не используется **) для воды и жидких сред с температурой > 35 °C прибор должен быть установлен в защитную климатическую трубку (номер для заказа E43100)
Упаковочная величина [штука]	1

Так как у 8-полюсных кабельных разъёмов цвета жил не нормируются, обращайте, пожалуйста, всегда внимание на подключение датчиков и кабельных разъёмов (см. техническую спецификацию).