LT8023

LT0472B-B-00KSPKG/US

датчики уровня

Так как у 8-полюсных кабельных разъёмов цвета жил не нормируются, обращайте, пожалуйста, всегда внимание на подключение датчиков и кабельных разъёмов (см. техническую спецификацию).

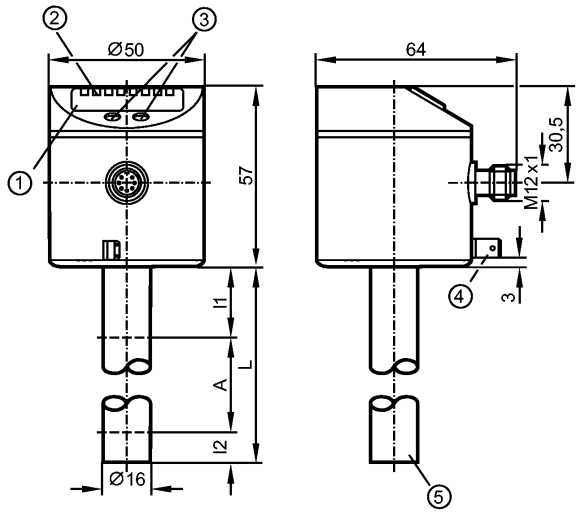

1: 4-х позиционный буквенно -цифровой дисплей
2: Светодиоды состояния
3: Кнопки для программирования
4: Клемма на корпусе датчика (соединитель с плоским штырем 6.3 мм, DIN 46244)
5: Положение температурного измерительного элемента

Made in Germany

Характеристики

Электронный датчик уровня и температуры
Электрический разъём
Длина стержня: L = 472 mm
2 выходных сигнала для контроля уровня (OUT1, OUT2) 2 выходных сигнала для контроля температуры (OUT3, OUT4)
4-х позиционный буквенно -цифровой дисплей

Область применения

Применение		масла
Рекомендуемые среды		масла
Диэлектрич.постоянная среды		> 2
Средняя температура масла		
- длительно	[°C]	0...70
- кратковременно	[°C]	0...90
Макс. скорость изменения уровня [мм/с]	[mm/s]	200

Электронные данные

Электрическое исполнение		DC PNP
Рабочее напряжение	[V]	18...30 DC [1])
Потребление тока	[mA]	< 60
Класс защиты		III
Защита от переполюсовки		да

Выходы

efector160

LT8023

LT0472B-B-00KSPKG/US

датчики уровня

Выход		2 выходных сигнала для контроля уровня (OUT1, OUT2) 2 выходных сигнала для контроля температуры (OUT3, OUT4)
Выход		2 NO / NC, программируемый (уровень) 2 NO / NC, программируемый (температура)
Номинальный ток	[mA]	200
Падение напряжения	[V]	< 2,5
Защита от короткого замыкания		Температурный , синхронизируемый
Защита от перегрузок по току		да
Диапазон измерения / настройки		
Длина щупа L	[mm]	472
Активный диапазон A	[mm]	390
Неактивная область I1 / I2	[mm]	53 / 30
Настройка параметров в пределах		
Порог срабатывания выхода, SP	[mm]	40...390
Точка сброса, rP	[mm]	35...385
с шагом в	[mm]	5
Гистерезис	[mm]	5
Точка начала отсчета OP	[mm]	139 - 163 - 188 - 212 - 236 - 261 - 285 - 310 - 334 - 358 - 383 - 407
Гистерезис OP	[mm]	3
Контроль температуры		
Диапазон контроля	[°C]	-10...100 **)
Порог срабатывания выхода, SP	[°C]	0,5...90
Точка сброса, rP	[°C]	0,0...89,5
с шагом в	[°C]	0,5
Гистерезис	[K]	0,5
Точность/ погрешность		
Погрешность (в % от диапазона измерения)		
Погрешность точки переключения		± 5
Повторяемость		± 2
Разрешение	[mm]	5
Контроль температуры		
Точность	[K]	± 1
Разрешение	[K]	0,5
Динамика реакции (T09)	[s]	90 (DIN EN 60751)
Время реакции		
готовность к работе после подключения питания	[s]	3
Программное обеспечение / Программирование		
Возможные опции при программировании		Функция гистерезиса/окна; NO /NC; положение точек SP/rP, положение точки начала отсчета OP; коррекция точки начала отсчета; настройка среды; значение смещения; единица измерения
Условия эксплуатации		
Температура окружающей среды	[°C]	0...60
Температура хранения	[°C]	-25...80

LT8023

LT0472B-B-00KSPKG/US

Макс.давление в резервуаре [бар]	0,5 (при установке с с монтажными принадлежностями E43000 - E43007)	
Степень защиты	IP 67	

Испытания / одобрения

Электромагнитная совместимость	EN 61000-4-2 ESD:	4 kV CD / 8 kV AD
	EN 61000-4-3 ВЧ излучение:	10 V/m
	EN 61000-4-4 Всплеск:	2 kV
	EN 61000-4-5 Выброс:	0,5/1 kV
	EN 61000-4-6 ВЧ проводимость:	10 V
Ударопрочность	DIN EN 60068-2-29:	15 g (11 ms)
Вибропрочность	DIN EN 60068-2-6	5 g (10...2000 Hz)
MTTF [лет]	195	

Механические данные

Материалы корпуса в контакте с изм. средой	PP (полипропилен)
Материал	FKM; NBR; PBT (полибутилентерефталат); PC; PP; TPE / V; нерж. сталь
Вес [kg]	0,398

Дисплеи / Элементы управления

Индикация	Дисплей	4 x светодиод зелёный см, дюйм,°C, °F
	Состояние выхода	4 x светодиод желтый
	Измеренные значения	4-х позиционный буквенно -цифровой дисплей
	программирование	4-х позиционный буквенно -цифровой дисплей

электрическое подключение

Электрическое подсоединение	Разъём M12 (по EN 61076-2-101); позолоченные контакты

Назначение жил кабеля при подключении

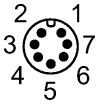

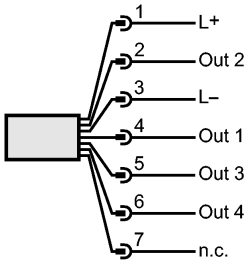

n.c. = не используется

Примечания

Примечания	**) допустимая средняя температура: См. строку со значениями средней температуры [1]) Напряжение питания "supply class 2" согласно cULus
Упаковочная величина [штука]	1

Так как у 8-полюсных кабельных разъёмов цвета жил не нормируются, обращайте, пожалуйста, всегда внимание на подключение датчиков и кабельных разъёмов (см. техническую спецификацию).