efector200

O1D209

O1DLF3KG

Фотоэлектрические датчики

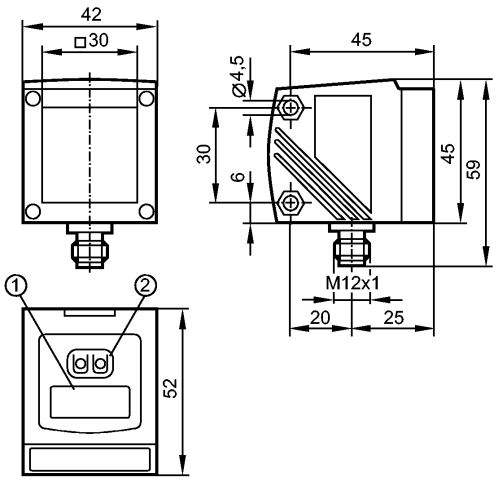

1: 4-х позиционный буквенно -цифровой дисплей
2: Кнопки для программирования

Made in Germany

CE

Характеристики		
Оптический датчик измерения расстояния		
Электрический разъём		
Видимый лазерный луч, класс защиты 2		
4-х позиционный буквенно -цифровой дисплей		
Диапазон контроля 1...100 m (на отражателе)		
Подавление заднего фона > 100...600 m		
Применение 1...600 m		
Область применения		
Применение	[m]	1...600
Электронные данные		
Электрическое исполнение		DC PNP
Рабочее напряжение	[V]	18...30 DC
Потребление тока	[mA]	< 150
Срок службы тип.	[h]	50000
Класс защиты		III
Защита от переполюсовки		да
Выходы		
Выход		OUT1:NO / NC программируемый OUT2: NO / NC программируемый или аналоговый (4...20 мА / 0...10 В, масштабируемый)
Номинальный ток	[mA]	2 x 200
Защита от короткого замыкания		тактовый
Защита от перегрузок по току		да
Аналоговый выход		
токовый выход	[mA]	4...20; в соответствии с IEC 61131-2
- Наиб.нагрузка	[Ω]	250
выход напряжения	[V]	0...10; в соответствии с IEC 61131-2
- Наиб. нагрузка	[Ω]	5000
Диапазон контроля		

efector200

O1D209

O1DLF3KG

Фотоэлектрические датчики

Подавление заднего фона		> 100...600 m
Диаметр светового пятна	[mm]	< 200 x 200 (Расстояние срабатывания 100 m)
Диапазон измерения / настройки		
Диапазон измерения	[m]	1...100 (на отражателе)
Частота дискретизации	[Hz]	1...25
Условия эксплуатации		
Температура окружающей среды	[°C]	-10...60
Степень защиты		IP 67
Испытания / одобрения		
Электромагнитная совместимость		EN 60947-5-2
MTTF	[лет]	186
Механические данные		
Материал		корпус: отливка из цинка; окно: стекло; светодиодное окно: поликарбонат
Вес	[kg]	0,293
Дисплеи / Элементы управления		
Индикация		Состояние выхода: 2 x светодиод желтый Рабочий режим: светодиод зелёный расстояние, программирование: 4-х позиционный буквенно -цифровой дисплей
электрическое подключение		
Электрическое подсоединение		Разъём M12

Назначение жил кабеля при подключении



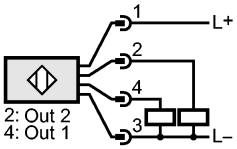

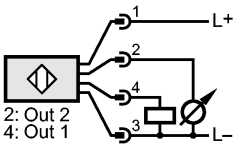

Примечания		
Примечания		Внимание: лазерный свет Мощность <= 4,1 mW длина волны 650 nm импульс 1,3 ns Не смотрите пристально на луч Не подвергайте воздействиям Класс 2 лазерный продукт EN 60825-1:2003-10
Упаковочная величина	[штука]	1
Другие данные		

Параметр	Настройка параметров в пределах	Заводская установка:
Uni	m, feet	m
OU1	Hno, Hnc, Fno, Fnc	Hno
SP1	1.00...100.00	10.00
nSP1	1.00...100.00	8.00
FSP1	1.00...100.00	12.00
OU2	Hno, Hnc, Fno, Fnc, I, U	I
SP2	1.00...100.00	20.00

nSP2	1.00...100.00	18.00
FSP2	1.00...100.00	22.00
ASP	0...100.00	0
AEP	0...100.00	75.00
rATE [Hz]	1...25	15
dS1	0...0,1...5	0
dr1	0...0,1...5	0
dS2	0...0,1...5	0
dr2	0...0,1...5	0
dAP	0...0,1...5	0
dIS	d1..3; rd1...3; OFF	d3

Повторяемость / Точность
Частота дискретизации 25 Hz на отражателе

	Повторяемость измеряемых значений	Точность
1...25 m	± 15 mm	± 35 mm
30 m	± 20 mm	± 40 mm
40 m	± 36 mm	± 56 mm
50 m	± 56 mm	± 76 mm
60 m	± 81 mm	± 101 mm
70 m	± 110 mm	± 130 mm
80 m	± 144 mm	± 164 mm
90 m	± 182 mm	± 202 mm
100 m	± 225 mm	± 245 mm

Повторяемость / Точность
Частота дискретизации 1 Hz на отражателе

	Повторяемость измеряемых значений	Точность
1...50 m	± 15 mm	± 35 mm
60 m	± 16 mm	± 36 mm
70 m	± 22 mm	± 42 mm
80 m	± 28 mm	± 48 mm
90 m	± 36 mm	± 56 mm
100 m	± 45 mm	± 65 mm

Значения при
- постоянные условия окружающей среды: °C / 960 hPa
- внешний свет максим.: 100 klx
- минимальное время прогрева в минутах: 10