efector250

O2D917

RINGLIGHT 106x66 IR/0,3M/US

Фотоэлектрические датчики для распознавания объектов

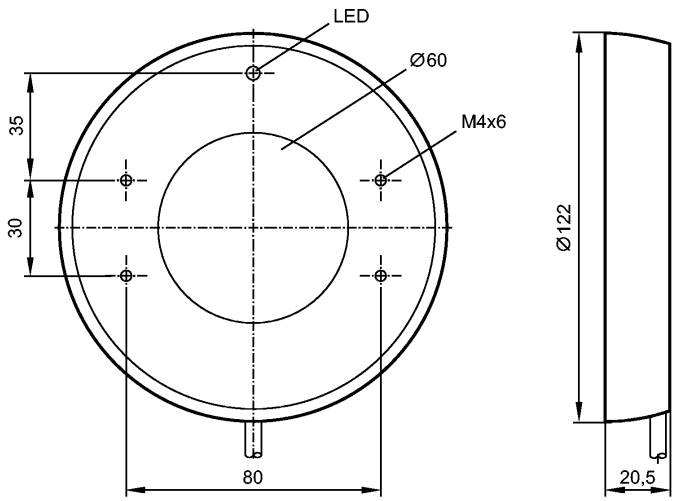

Made in Germany

CE

Характеристики		
Устройство подсветки		
Кольцевая подсветка		
Leuchtfeld: Außen Ø 106 mm, innen Ø 66 mm		
Внешнее программирование		
Область применения		
Режим работы		- Hohe Lichtleistung (gepulst, Dauerbetrieb nur mit Kühlung) - Normale Lichtleistung (Dauerbetrieb möglich)
Электронные данные		
Рабочее напряжение	[V]	24 DC
Потребление тока	[mA]	800*) / 1400**)
Тип света		Инфракрасный свет 875 nm
Защита по температуре		да, выключение при 65...75 °C
Условия эксплуатации		
Температура окружающей среды	[°C]	-10...55
Степень защиты		IP 65
Классификация безопасности		
Фотобиологическая безопасность		Risikogruppe 1 (nach DIN EN 62471:2008)
Механические данные		
Апертурный угол [°]		50
Материал		алюминий анодное оксидирование, покрытие черной эмалью
Материал линз		стекло
Вес	[kg]	0,489
Дисплеи / Элементы управления		
Индикация		Kombi-LED 3-цветный Освещенность желтый Рабочий режим зелёный Избыточная температура красный
электрическое подключение		
Электрическое подсоединение		PUR-кабель с наконечником M12 / 0,3 m; 4 x 0,34 mm²

Цвет кожуха	чёрный

Назначение жил кабеля при подключении



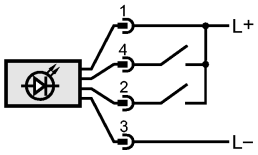

4: Триггер
2: Рабочий режим "высокая интенсивность света"

Примечания

Примечания	*) Рабочий режим "непрерывная работа" **) Рабочий режим "высокая интенсивность света" Risikogruppe 1 nach DIN EN 62471:2008. Nicht in die Lichtquelle blicken. Gefahr von Blendung und Irritation. Das Gerät so montieren, dass kein direkter Blick in die Lichtquelle möglich ist.
Упаковочная величина [штука]	1

Другие данные

Триггер	внешний; 24 В PNP