# O2I104

O2IROS-G/D/RS232/E1/E2

**системы идентификации**

**Так как у 8-полюсных кабельных разъёмов цвета жил не нормируются, обращайте, пожалуйста, всегда внимание на подключение датчиков и кабельных разъёмов (см. техническую спецификацию).**

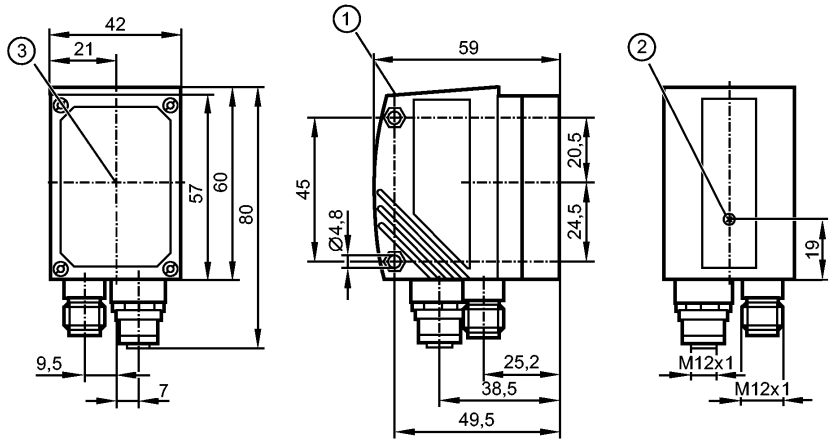


1: Дисплей
2: Настройка фокуса
3: центр оптических осей

Made in Germany

| | | |
|---|---|---|
| **Характеристики** | | |
| Считывающее устройство мультикодов | | |
| Макс. размеры поля зрения: 400 x 300 мм | | |
| встроенная настраиваемая функция обработки данных | | |
| Рабочие интерфейсы Ethernet TCP/IP, EtherNet/IP, RS-232 | | |
| Интерфейсы настройки параметров Ethernet TCP/IP; UDP/IP | | |
| Встроенная подсветка : красный свет (625 nm) | | |
| **Область применения** | | |
| Считываемые коды | | ECC200, PDF-417, QR<br>Interleaved 2-of-5, Industrial 2-of-5, Code 39, Code 93, Code 128, Pharmacode, Codabar<br>EAN8, EAN8 Add-On 2, EAN8 Add-On 5<br>EAN13, EAN13 Add-On 2, EAN13 Add-On 5<br>UPC-A, UPC-A Add-On 2, UPC-A Add-On 5<br>UPC-E, UPC-E Add-On 2, UPC-E Add-On 5<br>RSS-14, RSS-14 Truncated, RSS-14 Stacked, RSS-14 Stack Omnidirection, RSS Limited, RSS Expanded, RSS Expanded Stacked |
| **Электронные данные** | | |
| Рабочее напряжение | [V] | 24 DC ± 10 % |
| Потребление тока | [mA] | 300 |
| Класс защиты | | III |
| Защита от переполюсовки | | ja *) |
| подключение внешнего освещения | [V] | 24 DC PNP |
| Вид датчика | | Датчик изображения CMOS, S/W, VGA-разрешение 640 x 480 |
| **Входы** | | |
| Триггер | | внутренний<br>внешнее; 24 В PNP в соответствии с IEC 61131-2 тип 1<br>через RS-232, TCP/IP или EtherNet/IP |
| **Выходы** | | |
| Выход | | max. 2 (конфигурируемый) / 24 V PNP |

| | | | | | | | |
|---|---|---|---|---|---|---|---|
| Макс. допустимая токовая нагрузка на каждый выход | [mA] | 100 | | | | | |
| Падение напряжения | [V] | < 2 | | | | | |
| Защита от короткого замыкания | | да | | | | | |
| Защита от перегрузок по току | | да | | | | | |
| **Диапазон контроля** | | | | | | | |
| Рабочее расстояние срабатывания | [mm] | 75 | 100 | 200 | 400 | 1000 | 2000 |
| Размеры поля зрения | [mm] | 15 x 11 | 20 x 15 | 40 x 30 | 80 x 60 | 200 x 150 | 400 x 300 |
| Всенаправленная система считывания | | да | | | | | |
| Склонность к плоскости | | ≤ 45° | | | | | |
| Устройства считывания | [Hz] | ≤ 20 | | | | | |
| Скорость движения | [m/s] | ≤ 7 | | | | | |
| **Программное обеспечение / Программирование** | | | | | | | |
| выбор параметров | | с помощью 2 программирующих кнопок и 10-сегментного дисплея или ПК/ноутбука с программным обеспечением | | | | | |
| **интерфейсы** | | | | | | | |
| настройка параметров интерфейса | | Ethernet TCP/UDP/IP; 10Base-T / 100Base-TX | | | | | |
| Рабочий интерфейс | | Ethernet TCP/IP, EtherNet/IP, RS-232 | | | | | |
| IP-адресс | | 192.168.0.79 | | | | | |
| маска подсети | | 255.255.255.0 (Class C) | | | | | |
| IP - адрес шлюза | | 192.168.0.201 | | | | | |
| MAC-адресс | | см. типовую бирку | | | | | |
| **Условия эксплуатации** | | | | | | | |
| Температура окружающей среды | [°C] | -10...50 | | | | | |
| Температура хранения | [°C] | -40...85 | | | | | |
| Степень защиты | | IP 67 | | | | | |
| **Испытания / одобрения** | | | | | | | |
| Электромагнитная совместимость | | Излучение помех: по EN 61326<br>Помехоустойчивость: по EN 61326 | | | | | |
| MTTF | [лет] | 94 | | | | | |
| Ударопрочность | | IEC 60028-2-27 | | | | | |
| Вибропрочность | | IEC 60028-2-6 | | | | | |
| **Механические данные** | | | | | | | |
| Материал | | корпус: отливка из цинка с порошковым покрытием; окно: стекло; светодиодное окно: поликарбонат | | | | | |
| Вес | [kg] | 0,372 | | | | | |
| **Дисплеи / Элементы управления** | | | | | | | |
| Индикация | | Функции дисплея: 3 x светодиод зелёный<br>4 x светодиод желтый<br>10-сегментный четырехзначный<br>Индикаторный блок/статус дисплей | | | | | |
| **электрическое подключение** | | | | | | | |
| Электрическое подсоединение | | Штекер M12, 8-полюсный,<br>разъем M12, 4- полюсный | | | | | |

**Назначение жил кабеля при подключении**

# O2I104

O2IROS-G/D/RS232/E1/E2

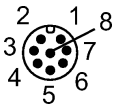


RS-232: Подключение к процессу
1: U+
2: вход триггера
3: 0 V
4: Триггерный выход / коммутирующий выход 1
5: RxD RS-232
6: TxD RS-232
7: Коммутационный выход 2
8: GND RS-232 (электрически разделен до 50 V)




Ethernet: настройка параметров/рабочее соединение
1: TxD+
2: RxD+
3: TxD-
4: RxD-

## Другие технические данные

| | |
|---|---|
| Встроенная подсветка | красный свет (625 нм)<br>4 сегмента<br>(могут включаться независимо друг от друга через программу настройки на ПК) |
| лазерная маркировка | красный, лазерная защита класс 2 согласно DIN EN 60825-1 |

## Принадлежности

| | |
|---|---|
| Принадлежности (дополнительные) | Рабочее программное обеспечение;<br>Монтажные приспособления |

## Примечания

| | |
|---|---|
| Примечания | Напряжение питания "supply class 2" согласно cULus<br>*) Die Spannung an Pin 2, 4, 5, 6, 7 und 8 darf die Versorgungsspannung an Pin 1 (U+) nicht übersteigen (siehe Bedienungsanleitung). |
| Упаковочная величина [штука] | 1 |



**Так как у 8-полюсных кабельных разъёмов цвета жил не нормируются, обращайте, пожалуйста, всегда внимание на подключение датчиков и кабельных разъёмов (см. техническую спецификацию).**