O2I105

O2IIOS-G/D/RS232/E1/E2

системы идентификации

Так как у 8-полюсных кабельных разъёмов цвета жил не нормируются, обращайте, пожалуйста, всегда внимание на подключение датчиков и кабельных разъёмов (см. техническую спецификацию).

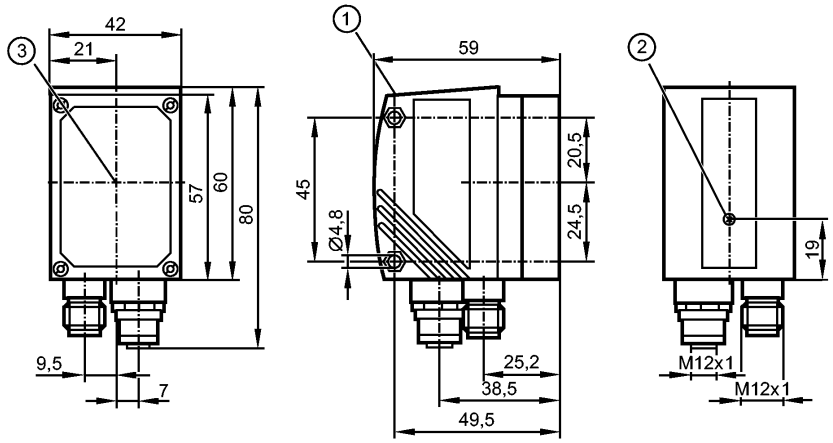

1: Дисплей
2: Настройка фокуса
3: центр оптических осей

Made in Germany

Характеристики		
Считывающее устройство мультикодов		
Макс. размеры поля зрения: 400 x 300 мм		
встроенная настраиваемая функция обработки данных		
Рабочие интерфейсы Ethernet TCP/IP, EtherNet/IP, RS-232		
Интерфейсы настройки параметров Ethernet TCP/IP; UDP/IP		
Встроенная подсветка : инфракрасный свет (850 nm)		
Область применения		
Считываемые коды		ECC200, PDF-417, QR Interleaved 2-of-5, Industrial 2-of-5, Code 39, Code 93, Code 128, Pharmacode, Codabar EAN8, EAN8 Add-On 2, EAN8 Add-On 5 EAN13, EAN13 Add-On 2, EAN13 Add-On 5 UPC-A, UPC-A Add-On 2, UPC-A Add-On 5 UPC-E, UPC-E Add-On 2, UPC-E Add-On 5 RSS-14, RSS-14 Truncated, RSS-14 Stacked, RSS-14 Stack Omnidirection, RSS Limited, RSS Expanded, RSS Expanded Stacked
Электронные данные		
Рабочее напряжение	[V]	24 DC ± 10 %
Потребление тока	[mA]	300
Класс защиты		III
Защита от переполюсовки		ja *)
подключение внешнего освещения	[V]	24 DC PNP
Вид датчика		Датчик изображения CMOS, S/W, VGA-разрешение 640 x 480
Входы		
Триггер		внутренний внешнее; 24 В PNP в соответствии с IEC 61131-2 тип 1 через RS-232, TCP/IP или EtherNet/IP
Выходы		
Выход		max. 2 (конфигурируемый) / 24 V PNP

Макс. допустимая токовая нагрузка на каждый выход	[mA]	100					
Падение напряжения	[V]	< 2					
Защита от короткого замыкания		да					
Защита от перегрузок по току		да					
Диапазон контроля							
Рабочее расстояние срабатывания	[mm]	75	100	200	400	1000	2000
Размеры поля зрения	[mm]	15 x 11	20 x 15	40 x 30	80 x 60	200 x 150	400 x 300
Всенаправленная система считывания		да					
Склонность к плоскости		≤ 45°					
Устройства считывания	[Hz]	≤ 20					
Скорость движения	[m/s]	≤ 7					
Программное обеспечение / Программирование							
выбор параметров		с помощью 2 программирующих кнопок и 10-сегментного дисплея или ПК/ноутбука с программным обеспечением					
интерфейсы							
настройка параметров интерфейса		Ethernet TCP/UDP/IP; 10Base-T / 100Base-TX					
Рабочий интерфейс		Ethernet TCP/IP, EtherNet/IP, RS-232					
IP-адресс		192.168.0.79					
маска подсети		255.255.255.0 (Class C)					
IP - адрес шлюза		192.168.0.201					
MAC-адресс		см. типовую бирку					
Условия эксплуатации							
Температура окружающей среды	[°C]	-10...50					
Температура хранения	[°C]	-40...85					
Степень защиты		IP 67					
Испытания / одобрения							
Электромагнитная совместимость		Излучение помех: по EN 61326 Помехоустойчивость: по EN 61326					
MTTF	[лет]	93					
Ударопрочность		IEC 60028-2-27					
Вибропрочность		IEC 60028-2-6					
Механические данные							
Материал		корпус: отливка из цинка с порошковым покрытием; окно: стекло; светодиодное окно: поликарбонат					
Вес	[kg]	0,368					
Дисплеи / Элементы управления							
Индикация		Функции дисплея: 3 x светодиод зелёный 4 x светодиод желтый 10-сегментный четырехзначный Индикаторный блок/статус дисплей					
электрическое подключение							
Электрическое подсоединение		Штекер M12, 8-полюсный, разъем M12, 4- полюсный					

Назначение жил кабеля при подключении

O2I105

O2IIOS-G/D/RS232/E1/E2

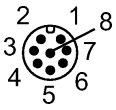

RS-232: Подключение к процессу
1: U+
2: вход триггера
3: 0 V
4: Триггерный выход / коммутирующий выход 1
5: RxD RS-232
6: TxD RS-232
7: Коммутационный выход 2
8: GND RS-232 (электрически разделен до 50 V)



Ethernet: настройка параметров/рабочее соединение
1: TxD+
2: RxD+
3: TxD-
4: RxD-

Другие технические данные

Встроенная подсветка	инфракрасный (850 nm) по 4 зонам (активируется с помощью операционной программы на ПК)
лазерная маркировка	красный, лазерная защита класс 2 согласно DIN EN 60825-1

Принадлежности

Принадлежности (дополнительные)	Рабочее программное обеспечение; Монтажные приспособления

Примечания

Примечания	Напряжение питания "supply class 2" согласно cULus *) Die Spannung an Pin 2, 4, 5, 6, 7 und 8 darf die Versorgungsspannung an Pin 1 (U+) nicht übersteigen (siehe Bedienungsanleitung).
Упаковочная величина [штука]	1

Так как у 8-полюсных кабельных разъёмов цвета жил не нормируются, обращайте, пожалуйста, всегда внимание на подключение датчиков и кабельных разъёмов (см. техническую спецификацию).