efector250

O2M200

O2MXOOKG/A1/GM/78

Фотоэлектрические датчики для распознавания объектов

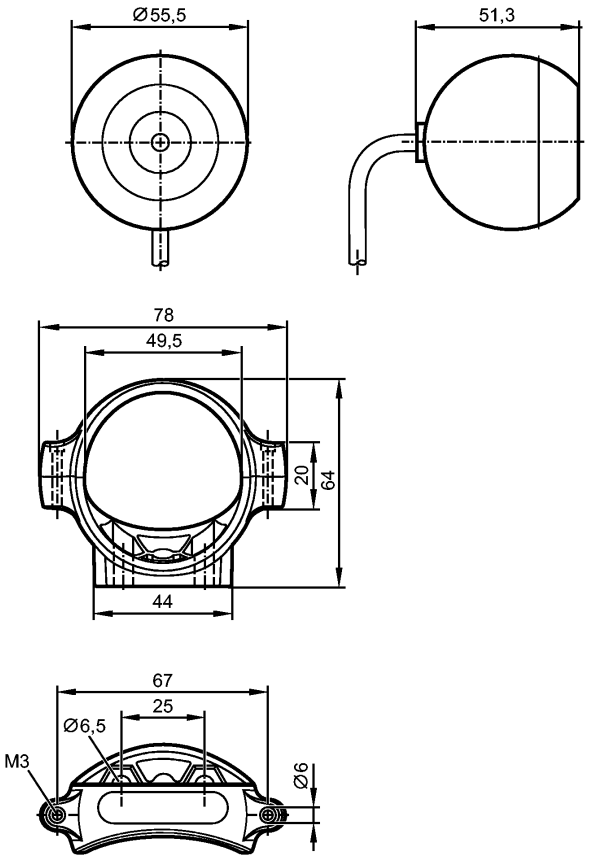

CE E4

Характеристики

Аналоговая камера	
Кабель с разъёмом	
Öffnungswinkel 78°	
Обогрев стекла	

Электронные данные

Рабочее напряжение	[V]	8...32 DC
Пиковый ток включения **)	[mA]	700 (24 В DC)
Потребление тока	[mA]	< 150 (вкл. обогрев стекла)
Stromaufnahme Scheibenheizung	[mA]	
Защита от перенапряжения	[V]	да
Вид датчика		¼" 4:3 VGA CMOS Bildsensor Color
Видео сигнал		PAL (25 fps, Zeilensprungverfahren) 720H x 576V (aktiv 640 x 480)
Светочувствительность [лк]		< 0,25
Динамический диапазон [дБ]		> 70
Videoausgang [Vtt/Ω]		1 (при 75 Ω)

Диапазон контроля

Рабочее расстояние срабатывания	[mm]	1000	2000	5000
Размеры поля зрения	[mm]	1500 x 1100	3000 x 3200	7500 x 5500
апертурный угол	[°]		78	

efector250

O2M200

O2MXOOKG/A1/GM/78

Фотоэлектрические датчики для распознавания объектов

Условия эксплуатации		
Температура окружающей среды	[°C]	-40...85
Температура хранения	[°C]	-40...125
Степень защиты		IP 68 (IEC60529) *) / IP 69K (DIN 40050-9)
Испытания / одобрения		
Сертификат		IEC60068-2-52 (zyklischer Salznebeltest) DIN12116 (кислотное сопротивление класса 2-3) UN-ECE R10
Электромагнитная совместимость		/ 2003/97/EC / 2005/27/EC
Ударопрочность		50 g
Вибропрочность		Частотный диапазон: 24...2000 Hz (15,3 x 9,81 m/s²)rms PSD (g²/Hz): 0,04...0,1
Механические данные		
Материал		корпус: алюминий анодное оксидирование, покрытие черной эмалью; окно: термополированное стекло chemisch gehärtet
Вес	[kg]	0,31
электрическое подключение		
Электрическое подсоединение		Разъём M16 / 0,5 m; экранированный

Назначение жил кабеля при подключении



M16: разъем
Контакт 1: Koax Leitungskern (видео сигнал)
Контакт 2: Koax Schirm (Video GND)
Контакт 3: U+
Контакт 4: 0 V

Принадлежности		
Принадлежности (входят в комплект)		universal Montageschelle E2M210 (inkl. 2 Schrauben: M6 x 20, Scheiben und selbstsichernde M6 Muttern)
Примечания		
Примечания		*) IP68: макс. 10 м глубина воды / макс. 30 минут **) t= 2 мс
Упаковочная величина	[штука]	1