O5E700

O5ELFPKG/US100

Фотоэлектрические датчики

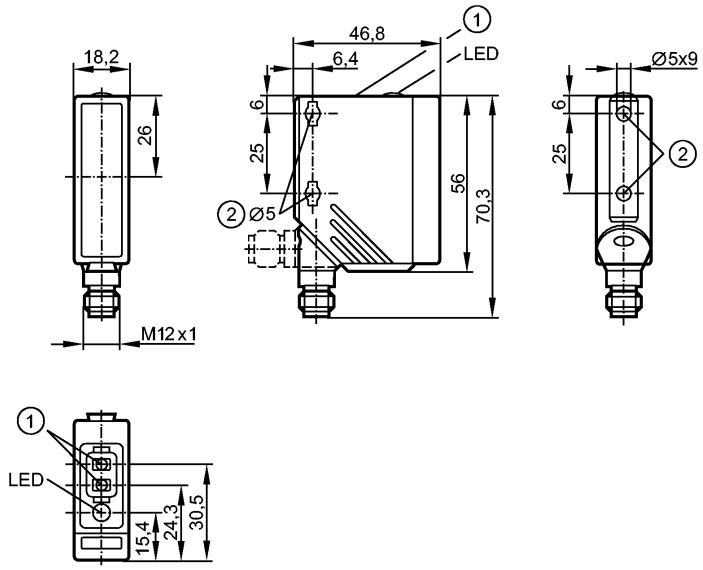

1: Кнопки для программирования
2: Максимальный момент затяжки для крепежного винта M5 - 2 Нм

Made in Germany

Характеристики
Однолучевой световой барьер
Прямоугольный корпус, пластмасса
Электрический разъём
Функция обучения
Электронная блокировка
Приёмник
Расстояние срабатывания 60m
регулируемый

Электронные данные		
Электрическое исполнение		DC PNP
Рабочее напряжение	[V]	10...36 DC
Потребление тока	[mA]	11
Тип света		красный свет 655 nm
Класс защиты		II
Защита от переполюсовки		да

Выходы		
Выход		Режим срабатывания на свет / темноту задается с помощью кнопки
Падение напряжения	[V]	< 2,5
Номинальный ток	[mA]	200
Защита от короткого замыкания		тактовый
Защита от перегрузок по току		да
Частота переключения	[Hz]	1000

Диапазон контроля		
Расстояние срабатывания	[m]	60
Миним. диаметр обнаруживаемого объекта	[mm]	3 (60 m)

Условия эксплуатации

O5E700

O5ELFPKG/US100

Фотоэлектрические датчики

Температура окружающей среды	[°C]	-10...60
Степень защиты		IP 67
Испытания / одобрения		
Электромагнитная совместимость		EN 60947-5-2
MTTF	[лет]	788
Механические данные		
Материал		корпус: PA (полиамид); рамка: нерж. сталь V4A; рабочий interface: TPU
Материал линз		PMMA
Вес	[kg]	0,068
Дисплеи / Элементы управления		
Индикация состояния выхода LED		желтый
электрическое подключение		
Электрическое подсоединение		Разъём M12

Назначение жил кабеля при подключении



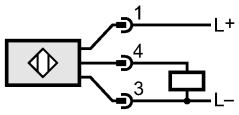

Примечания		
Примечания		Напряжение питания "supply class 2" согласно cULus
Упаковочная величина	[штука]	1