efector200

OL5021

OLELFNKG/US-100

Фотоэлектрические датчики

более недоступно - архивная позиция

Снят с производства, замена: O5E700 + EVC01E + E21122
При выборе альтернативного датчика и принадлежностей обратите внимание на технические параметры, возможны несоответствия!

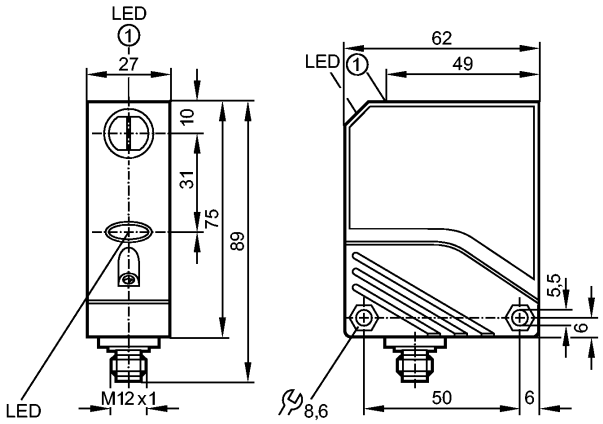

1: Кнопка для программирования

Made in Germany

CE

Характеристики		
Однолучевой световой барьер		
Прямоугольный корпус, пластмасса		
Электрический разъём		
Функциональный контрольный выход		
Приёмник		
Расстояние срабатывания 60m		
регулируемый		
Электронные данные		
Электрическое исполнение		DC NPN
Рабочее напряжение	[V]	10...30 DC
Потребление тока	[mA]	< 30
Тип света		красный свет 675 nm
Класс защиты		II
Защита от переполюсовки		да
Защита от перенапряжения	[V]	да
Выходы		
Выход		Настройка режима срабатывания на свет / темноту
Падение напряжения		
- Коммутационный выход	[V]	< 2,5
- Функциональный контрольный выход	[V]	< 3,5
Номинальный ток		
- Коммутационный выход	[mA]	200
- Функциональный контрольный выход	[mA]	10
Защита от короткого замыкания		тактовый
Частота переключения	[Hz]	500

efector200

OL5021

OLELFNKG/US-100

Фотоэлектрические датчики

Диапазон контроля		
Расстояние срабатывания	[m]	60
Миним. диаметр обнаруживаемого объекта	[mm]	3

Функциональный резерв в зависимости от расстояния до объекта

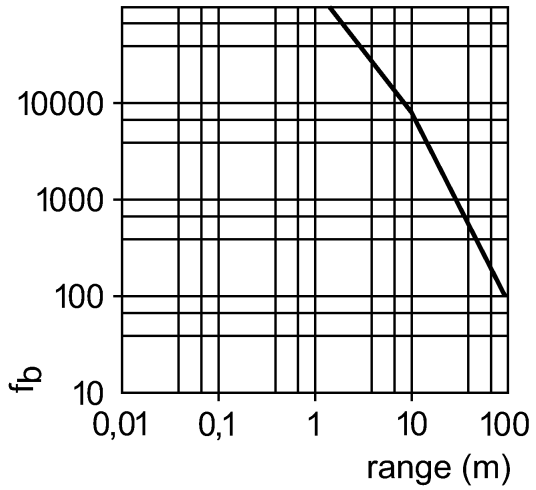

Условия эксплуатации		
Температура окружающей среды	[°C]	-10...50
Степень защиты		IP 67

Испытания / одобрения		
Электромагнитная совместимость		EN 60947-5-2 EN 55011: класс B

Механические данные		
Материал		PBT (полибутилентерефталат)
Материал линз		PMMA
Вес	[kg]	0,181

Дисплеи / Элементы управления		
Индикация состояния выхода	LED	желтый
Рабочий режим	LED	зелёный
Функции дисплея	LED	красный

электрическое подключение		
Электрическое подсоединение		Разъём M12

Назначение жил кабеля при подключении



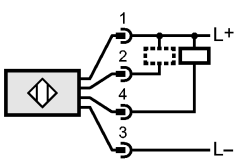

2: Функциональный контрольный выход

Примечания		
Упаковочная величина	[штука]	1

efector200

OL5021

OLELFNKG/US-100

Фотоэлектрические датчики

более недоступно - архивная позиция

Снят с производства, замена: O5E700 + EVC01E + E21122
При выборе альтернативного датчика и принадлежностей обратите внимание на технические параметры, возможны несоответствия!