efector200

OL5029

OLB-FPKG/US-100

Фотоэлектрические датчики

более недоступно - архивная позиция

Снят с производства, замена: O5H500 + E21122
При выборе альтернативного датчика и принадлежностей обратите внимание на технические параметры, возможны несоответствия!

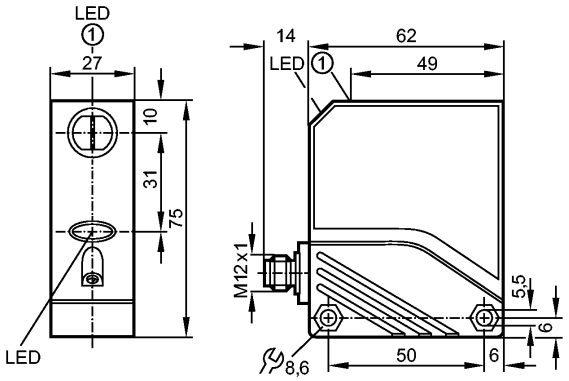

1: Кнопка для программирования

Made in Germany

CE

Характеристики		
Датчик диффузного отражения		
Прямоугольный корпус, пластмасса		
Электрический разъём		
Функциональный контрольный выход		
Фокуссированный луч		
Диапазон 1...800mm (для листа белой бумаги 200 x 200 мм, отражение 90 %)		
регулируемый		
Электронные данные		
Электрическое исполнение		DC PNP
Рабочее напряжение	[V]	10...36 DC
Потребление тока	[mA]	< 37
Тип света		Инфракрасный свет 880 nm
Класс защиты		II
Защита от переполюсовки		да
Выходы		
Выход		Настройка режима срабатывания на свет / темноту
Падение напряжения		
- Коммутационный выход	[V]	< 2,5
- Функциональный контрольный выход	[V]	< 3,5
Номинальный ток		
- Коммутационный выход	[mA]	100
- Функциональный контрольный выход	[mA]	10
Защита от короткого замыкания		тактовый
Защита от перегрузок по току		да
Частота переключения	[Hz]	500
Диапазон контроля		

OL5029

OLB-FPKG/US-100

Фотоэлектрические датчики

Диапазон	[mm]	1...800 (для листа белой бумаги 200 x 200 мм, отражение 90 %)
Диаметр светового пятна	[mm]	< 80 (при максимальном диапазоне)

Функциональный резерв в зависимости от расстояния до объекта

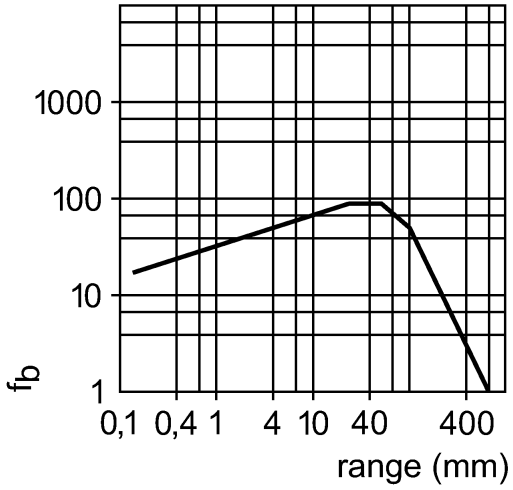

Условия эксплуатации

Температура окружающей среды	[°C]	-25...80
Степень защиты		IP 67

Испытания / одобрения

Электромагнитная совместимость		EN 60947-5-2 EN 55011: класс B

Механические данные

Материал		PA (полиамид); PBT (полибутилентерефталат)
Материал линз		PMMA
Вес	[kg]	0,178

Дисплеи / Элементы управления

Индикация состояния выхода	LED	желтый
Рабочий режим	LED	зелёный
Функции дисплея	LED	красный

электрическое подключение

Электрическое подсоединение		Разъём M12

Назначение жил кабеля при подключении



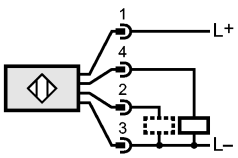

2: Функциональный контрольный выход

Примечания

Упаковочная величина	[штука]	1

более недоступно - архивная позиция

efector200

OL5029

OLB-FPKG/US-100

Фотоэлектрические датчики

Снят с производства, замена: O5H500 + E21122
При выборе альтернативного датчика и принадлежностей обратите внимание на технические параметры, возможны несоответствия!