efector200

O5H500

O5H-FPKG/US100

Фотоэлектрические датчики

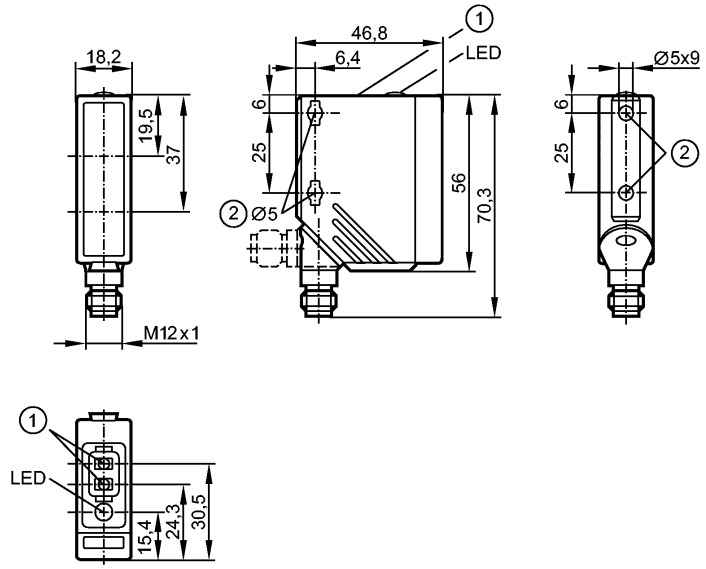

1: Кнопки для программирования
2: Максимальный момент затяжки для крепежного винта M5 - 2 Нм

Приёмник за верхней линзой, излучатель за нижней линзой

Made in Germany

Характеристики

Датчик диффузного отражения
Прямоугольный корпус, пластмасса
Электрический разъём
Подавление заднего фона
Функция обучения
Электронная блокировка
Диапазон 50...1800mm (для листа белой бумаги 200 x 200 мм, отражение 90 %)
регулируемый

Электронные данные

Электрическое исполнение		DC PNP
Рабочее напряжение	[V]	10...36 DC
Потребление тока	[mA]	25
Тип света		красный свет 624 nm
Класс защиты		II
Защита от переполюсовки		да

Выходы

Выход		Настройка режима срабатывания на свет / темноту
Падение напряжения	[V]	< 2,5
Номинальный ток	[mA]	200
Защита от короткого замыкания		тактовый
Защита от перегрузок по току		да
Частота переключения	[Hz]	1000

Диапазон контроля

Диапазон [мм]

Диапазон	[mm]	50...1800 (для листа белой бумаги 200 x 200 мм, отражение 90 %)
- Объект белый (отражение 90 %)		50...1800

- Объект серый (отражение 18 %)		50...900
- Объект чёрный (отражение 6 %)		50...600
Диаметр светового пятна	[mm]	50 (Диапазон 1000 mm)

линия точности

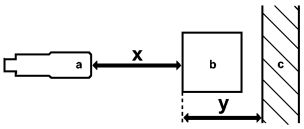

a: датчик
b: объект
c: задний фон
x: расстояние между датчиком и объектом
y: мин. расстояние между объектом и задним фоном

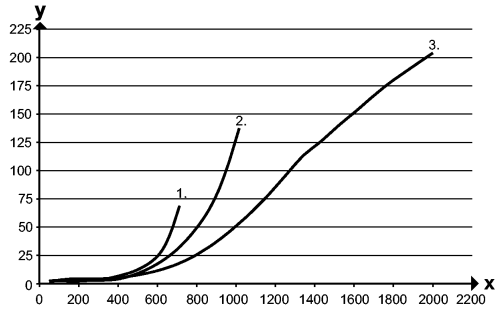

Значения в [mm]
1 = чёрный объект (отражение 6 %), задний фон белый (отражение 90 %)
2 = объект серый (отражение 18 %), задний фон белый (отражение 90 %)
3 = объект белый (отражение 90 %), задний фон белый (отражение 90 %)

Условия эксплуатации

Температура окружающей среды	[°C]	-25...60
Степень защиты		IP 67

Испытания / одобрения

Электромагнитная совместимость		EN 60947-5-2
MTTF	[лет]	360

Механические данные

Материал		корпус: PA (полиамид); рамка: нерж. сталь V4A; рабочий interface: TPU
Материал линз		PMMA
Вес	[kg]	0,067

Дисплеи / Элементы управления

Индикация состояния выхода LED		желтый

электрическое подключение

Электрическое подсоединение		Разъём M12

Назначение жил кабеля при подключении



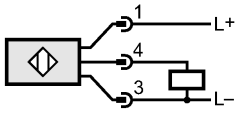

Примечания

Примечания	Напряжение питания "supply class 2" согласно cULus

O5H500

O5H-FPKG/US100

Фотоэлектрические датчики

Упаковочная величина	[штука]	1