efector200

OJ5071

OJB-FPKG/SO/AS

Фотоэлектрические датчики

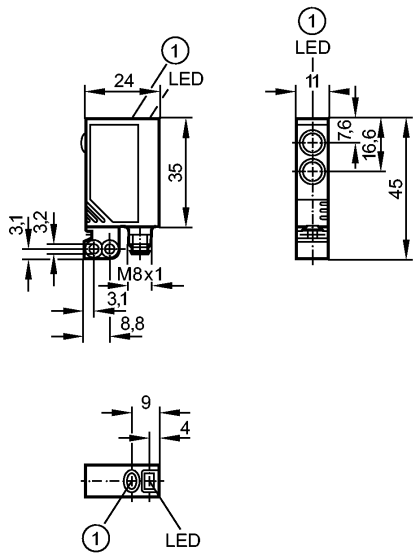

1: Кнопка для программирования

Made in Germany

Характеристики		
Датчик диффузного отражения		
Прямоугольный корпус, пластмасса		
Электрический разъём		
Электронная блокировка		
внешняя Teach-функция		
Боковая оптика		
Диапазон 1...1000mm (для листа белой бумаги 200 x 200 мм, отражение 90 %)		
регулируемый		
Электронные данные		
Электрическое исполнение		DC PNP
Рабочее напряжение	[V]	10...30 DC
Потребление тока	[mA]	< 32
Тип света		Инфракрасный свет 880 nm
Класс защиты		III
Защита от переполюсовки		да
Выходы		
Выход		Настройка режима срабатывания на свет / темноту
Падение напряжения	[V]	< 2,5
Номинальный ток	[mA]	200
Защита от короткого замыкания		тактовый
Защита от перегрузок по току		да
Частота переключения	[Hz]	2000
Диапазон контроля		
Диапазон	[mm]	1...1000 (для листа белой бумаги 200 x 200 мм, отражение 90 %)
Диаметр светового пятна	[mm]	150 (при максимальном диапазоне)

Функциональный резерв в зависимости от расстояния до объекта

OJ5071

OJB-FPKG/SO/AS

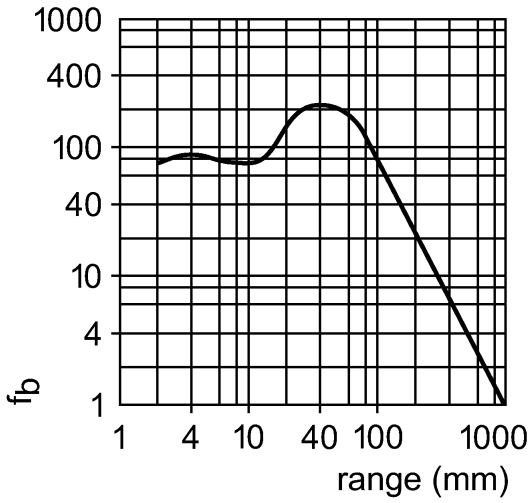

Условия эксплуатации		
Температура окружающей среды	[°C]	-25...60
Степень защиты		IP 67
Испытания / одобрения		
Электромагнитная совместимость		EN 60947-5-2
MTTF	[лет]	851
Механические данные		
Материал		корпус: ABS; крепеж: отливка из цинка; светодиодное окно: SEPS; Кнопка для программирования: SEPS
Материал линз		стекло
Вес	[kg]	0,041
Дисплеи / Элементы управления		
Индикация состояния выхода	LED	желтый
Рабочий режим	LED	зелёный
Функции дисплея	LED	красный
электрическое подключение		
Электрическое подсоединение		Разъём M8

Назначение жил кабеля при подключении



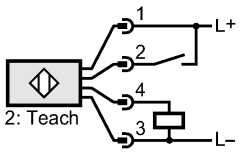

Принадлежности		
Принадлежности (входят в комплект)		Основной крепеж; E20964; 2 крепежных болта M3 x 16 DIN 7985; M3 x 16; 2 пружинные шайбы; 2 гайки
Примечания		
Примечания		Напряжение питания "supply class 2" согласно cULus
Упаковочная величина	[штука]	1