efector200

# OPU204

OPU-FPKG/AS

**Фотоэлектрические датчики**

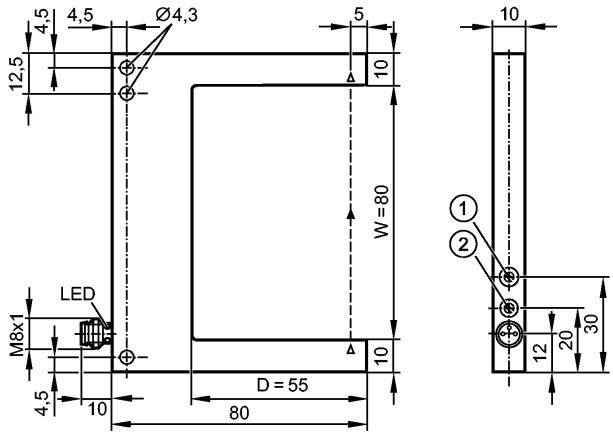


1: Потенциометр для настройки чувствительности
2: Выбор функции выхода

Made in Germany

| | | |
|---|---|---|
| **Характеристики** | | |
| Оптический щелевой датчик | | |
| Электрический разъём | | |
| **Электронные данные** | | |
| Электрическое исполнение | | DC PNP |
| Рабочее напряжение | [V] | 10...35 DC |
| Потребление тока | [mA] | < 30 |
| Тип света | | красный свет 660 nm |
| Класс защиты | | III |
| Защита от переполюсовки | | да |
| **Выходы** | | |
| Выход | | Режим срабатывания на свет / темноту по выбору |
| Падение напряжения | [V] | < 2,8 |
| Номинальный ток | [mA] | 200 |
| Защита от короткого замыкания | | тактовый |
| Защита от перегрузок по току | | да |
| Частота переключения | [Hz] | 4000 |
| **Диапазон контроля** | | |
| Миним. диаметр обнаруживаемого объекта | [mm] | 0,5 |
| **Условия эксплуатации** | | |
| Температура окружающей среды | [°C] | -25...60 |
| Степень защиты | | IP 67 |
| **Испытания / одобрения** | | |
| Электромагнитная совместимость | | EN 60947-5-2 |
| MTTF | [лет] | 571 |
| **Механические данные** | | |
| Глубина щели D | [mm] | 55 |
| Ширина щели W | [mm] | 80 |
| Материал | | корпус: отливка из цинка анодное оксидирование, покрытие черной эмалью |

# OPU204

OPU-FPKG/AS

| | | |
|---|---|---|
| Вес | [kg] | 0,163 |

## Дисплеи / Элементы управления

| | | |
|---|---|---|
| Индикация состояния выхода | LED | желтый |

## электрическое подключение

| | | |
|---|---|---|
| Электрическое подсоединение | | Разъём M8 |

**Назначение жил кабеля при подключении**

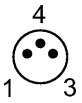


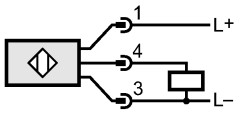


## Примечания

| | | |
|---|---|---|
| Упаковочная величина | [штука] | 1 |