PG2453

PG-025-REB12-MFRKG/US/ /P

Датчики давления

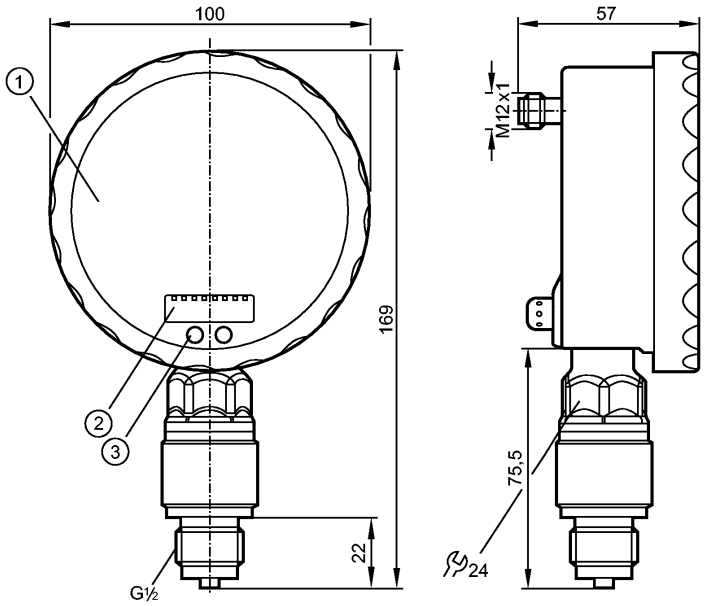

1: Аналоговый дисплей
2: 4-х позиционный буквенно -цифровой дисплей
3: Кнопка Touch (кнопка для программирования)

Made in Germany

Характеристики

Электронный датчик давления с аналоговым дисплеем
Электрический разъём
Аналоговый дисплей с поворотом от 0...350°
разрешение 0,25%
Указатель не отображается, когда устройство отключено
Подключение к процессу: G ½
2 Выхода OUT1 = Переключение на выходе OUT2 = Аналоговый выход
Аналоговый дисплей, 4-позиционный буквенно - цифровой дисплей
Диапазон контроля: -1...25 bar / -14,5...362,5 psi

Область применения

Применение	Тип давления: относительное Жидкости и газы	
Диапазон давления	100 bar	1450 psi
Миним.разрывное давление	300 bar	5070 psi
Температура измеряемой среды [°C]	-25...80	

Электронные данные

Электрическое исполнение	DC PNP/NPN
Рабочее напряжение [V]	18...32 DC
Потребление тока [mA]	70 (24 V)
сопротивление изоляции [MΩ]	> 100 (500 V DC)
Класс защиты	III
Защита от переполюсовки	да

Выходы

efectorsoo

PG2453

PG-025-REB12-MFRKG/US/ /P

Датчики давления

Выход		2 Выхода OUT1 = Переключение на выходе OUT2 = Аналоговый выход	
Выход		1 программируемый выход (NO / NC) + 1 аналоговый (4...20 / 20...4 мА, масштабируемый)	
Номинальный ток	[mA]	250	
Падение напряжения	[V]	< 2	
Защита от короткого замыкания		тактовый	
Защита от перегрузок по току		да	
Частота переключения	[Hz]	75	
Аналоговый выход		I: 4...20 mA (Ineg: 20...4 mA)	
Наиб.нагрузка	[Ω]	I / Ineg: max. (Ub - 10 V) x 50	
Диапазон измерения / настройки			
Диапазон контроля		-1...25 bar	-14,5...362,5 psi
Настройка параметров в пределах			
Порог срабатывания выхода, SP		-0,90...40,00 bar	-13,0...580,0 psi
Точка сброса, rP		-1,00...39,90 bar	-14,5...578,5 psi
Начальная точка аналогового сигнала, ASP		-1,00...33,75 bar	-14,5...489,5 psi
Конечная точка аналогового сигнала, AEP		5,25...40,0 bar	76,0...580,0 psi
с шагом в		0,05 bar	0,5 psi
Точность/ погрешность			
Точность/ погрешность (в % интервала) Масштаб 1:1			
Погрешность точки переключения		< ± 0,5	
Отклонение от характеристики *)		< ± 0,25 (BFSL) / < ± 0,5 (LS)	
Гистерезис		< ± 0,25	
Повторяемость **)		< ± 0,1	
долговременная стабильность ***)		< ± 0,1	
Температурные коэффициенты (TK) в диапазоне 0...70° C (в % к интервалу в 10 K)			
наибольший TK коэффициент нулевой точки		< ± 0,2	
наибольший TK коэффициент диапазона измерений		< ± 0,2	
Время реакции			
готовность к работе после подключения питания	[s]	6	
Миним. время отклика коммутационного выхода	[ms]	9	
затухание ренейного выхода (dAP)	[s]	0,01...30	
затухание аналогового выхода (dAA)	[s]	0,01...30	
Время нарастания переходной характеристики аналогового выхода	[ms]	28	
Встроенный "Watchdog"		да	
Условия эксплуатации			

PG2453

PG-025-REB12-MFRKG/US/ /P

Температура окружающей среды	[°C]	-20...80
Температура хранения	[°C]	-40...100
Степень защиты		IP 67 / IP 69K

Испытания / одобрения

Электромагнитная совместимость	EN 61000-4-2 ESD: EN 61000-4-3 ВЧ излучение: EN 61000-4-4 Всплеск: EN 61000-4-5 Выброс: EN 61000-4-6 ВЧ проводимость:	4 kV CD / 8 kV AD 10 V/m 2 kV 0,5/1 kV 10 V
Ударопрочность	DIN IEC 68-2-27:	50 g (11 ms)
Вибропрочность	DIN IEC 68-2-6:	20 g (10...2000 Hz)
MTTF	[лет]	103

Механические данные

Подключение к процессу		G ½
Материалы корпуса в контакте с изм. средой		керамика (Al2O3); FPM; нерж.сталь 316L / 1.4404
Материал		нерж. сталь V4A (1.4404); PA (полиамид); FPM (Viton); PTFE (тефлон); Смотровое стекло: ламинированное безопасное стекло 4 mm
Срок службы датчика в циклах срабатывания комм. выхода (миним.)		100 миллионов
Вес	[kg]	0,609

Дисплеи / Элементы управления

Индикация	
Дисплей	2 x светодиод зелёный
Состояние выхода	светодиод желтый
Точки переключения	Светодиодное кольцо
Функции дисплея	4-х позиционный буквенно -цифровой дисплей Аналоговый дисплей, 4-позиционный
Измеренные значения	буквенно - цифровой дисплей

Расширенный диапазон отображения (макс.)		40 bar	580 psi

электрическое подключение

Электрическое подсоединение		Разъём M12; позолоченные контакты

Назначение жил кабеля при подключении



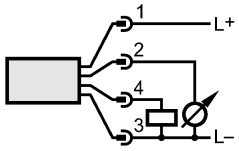

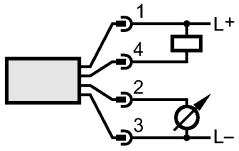

Примечания

Примечания		*) BFSL = прямая линия наилучшего соответствия Точность точки переключения в расширенном диапазоне дисплея :1,5 % диапазона **) при колебаниях температуры до 10 K ***) в % разнице /6 месяцев
Упаковочная величина	[штука]	1

efectorsoo

PG2453

PG-025-REB12-MFRKG/US/ /P

Датчики давления