efector500

PG2456

PG-2,5-REB12-MFRKG/US/ /P

Датчики давления

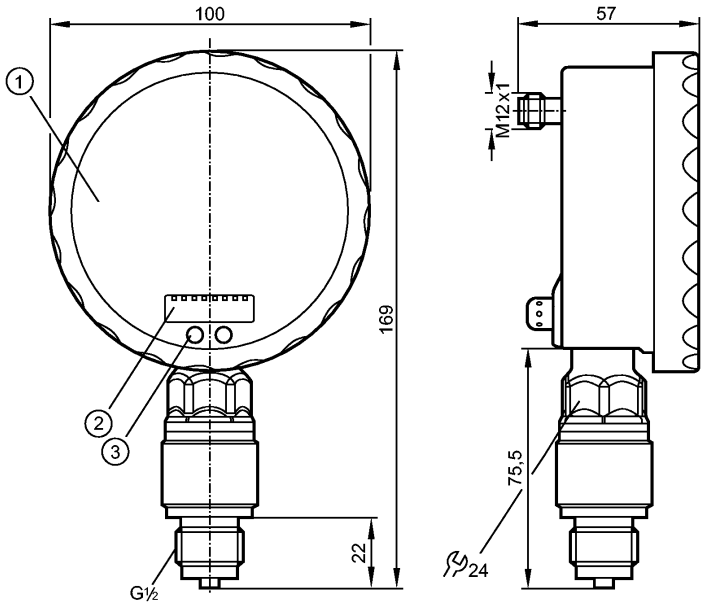

1: Аналоговый дисплей
2: 4-х позиционный буквенно -цифровой дисплей
3: Кнопка Touch (кнопка для программирования)

Made in Germany

Характеристики

Электронный датчик давления с аналоговым дисплеем
Электрический разъём
Аналоговый дисплей с поворотом от 0...350°
разрешение 0,25%
Указатель не отображается, когда устройство отключено
Подключение к процессу: G ½
2 Выхода OUT1 = Переключение на выходе OUT2 = Аналоговый выход
Аналоговый дисплей, 4-позиционный буквенно - цифровой дисплей
Диапазон контроля: -0,125...2,5 bar / -1,8...36,25 psi

Область применения

Применение	Тип давления: относительное Жидкости и газы	
Диапазон давления	20 bar	290 psi
Миним.разрывное давление	50 bar	725 psi
Температура измеряемой среды [°C]	-25...80	

Электронные данные

Электрическое исполнение	DC PNP/NPN
Рабочее напряжение [V]	18...32 DC
Потребление тока [mA]	70 (24 V)
сопротивление изоляции [MΩ]	> 100 (500 V DC)
Класс защиты	III
Защита от переполюсовки	да

Выходы

efectorsoo

PG2456

PG-2,5-REB12-MFRKG/US/ /P

Датчики давления

Выход		2 Выхода OUT1 = Переключение на выходе OUT2 = Аналоговый выход	
Выход		1 программируемый выход (NO / NC) + 1 аналоговый (4...20 / 20...4 мА, масштабируемый)	
Номинальный ток	[mA]	250	
Падение напряжения	[V]	< 2	
Защита от короткого замыкания		тактовый	
Защита от перегрузок по току		да	
Частота переключения	[Hz]	75	
Аналоговый выход		I: 4...20 mA (Ineg: 20...4 mA)	
Наиб.нагрузка	[Ω]	I / Ineg: max. (Ub - 10 V) x 50	
Диапазон измерения / настройки			
Диапазон контроля		-0,125...2,5 bar	-1,8...36,25 psi
Настройка параметров в пределах			
Порог срабатывания выхода, SP		-0,115...4,000 bar	-1,65...58,00 psi
Точка сброса, rP		-0,125...3,990 bar	-1,80...57,85 psi
Начальная точка аналогового сигнала, ASP		-0,125...3,350 bar	-1,80...48,60 psi
Конечная точка аналогового сигнала, AEP		0,525...4,000 bar	7,60...58,00 psi
с шагом в		0,005 bar	0,05 psi
Точность/ погрешность			
Точность/ погрешность (в % интервала) Масштаб 1:1			
Погрешность точки переключения		< ± 0,5	
Отклонение от характеристики *)		< ± 0,25 (BFSL) / < ± 0,5 (LS)	
Гистерезис		< ± 0,25	
Повторяемость **)		< ± 0,1	
долговременная стабильность ***)		< ± 0,1	
Температурные коэффициенты (TK) в диапазоне 0...70° C (в % к интервалу в 10 K)			
наибольший TK коэффициент нулевой точки		< ± 0,2	
наибольший TK коэффициент диапазона измерений		< ± 0,2	
Время реакции			
готовность к работе после подключения питания	[s]	6	
Миним. время отклика коммутационного выхода	[ms]	9	
затухание ренейного выхода (dAP)	[s]	0,01...30	
затухание аналогового выхода (dAA)	[s]	0,01...30	
Время нарастания переходной характеристики аналогового выхода	[ms]	28	
Встроенный "Watchdog"		да	
Условия эксплуатации			

efectorsoo

PG2456

PG-2,5-REB12-MFRKG/US/ /P

Датчики давления

Температура окружающей среды [°C]	-20...80	
Температура хранения [°C]	-40...100	
Степень защиты	IP 67 / IP 69K	

Испытания / одобрения

Электромагнитная совместимость	EN 61000-4-2 ESD: EN 61000-4-3 ВЧ излучение: EN 61000-4-4 Всплеск: EN 61000-4-5 Выброс: EN 61000-4-6 ВЧ проводимость:	4 kV CD / 8 kV AD 10 V/m 2 kV 0,5/1 kV 10 V
Ударопрочность	DIN IEC 68-2-27:	50 g (11 ms)
Вибропрочность	DIN IEC 68-2-6:	20 g (10...2000 Hz)
MTTF [лет]	103	

Механические данные

Подключение к процессу	G ½	
Материалы корпуса в контакте с изм. средой	керамика (Al2O3); FPM; нерж.сталь 316L / 1.4404	
Материал	нерж. сталь V4A (1.4404); PA (полиамид); FPM (Viton); PTFE (тефлон); Смотровое стекло: ламинированное безопасное стекло 4 mm	
Срок службы датчика в циклах срабатывания комм. выхода (миним.)	100 миллионов	
Вес [kg]	0,61	

Дисплеи / Элементы управления

Индикация	Дисплей: 2 x светодиод зелёный Состояние выхода: светодиод желтый Точки переключения: Светодиодное кольцо Функции дисплея: 4-х позиционный буквенно -цифровой дисплей Аналоговый дисплей, 4-позиционный Измеренные значения буквенно - цифровой дисплей

Расширенный диапазон отображения (макс.)	4 bar	58 psi

электрическое подключение

Электрическое подсоединение	Разъём M12; позолоченные контакты

Назначение жил кабеля при подключении

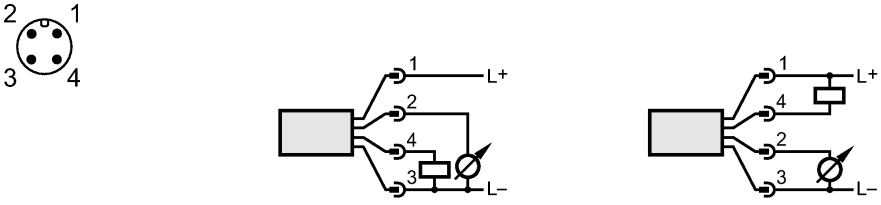

Примечания

Примечания	*) BFSL = прямая линия наилучшего соответствия Точность точки переключения в расширенном диапазоне дисплея :1,5 % диапазона **) при колебаниях температуры до 10 K ***) в % разнице /6 месяцев
Упаковочная величина [штука]	1

efectorsoo®

PG2456

PG-2,5-REB12-MFRKG/US/ /P

Датчики давления