efectorsoo

PG2796

PG-2,5-REA01-MFRKG/US/ /P

Датчики давления

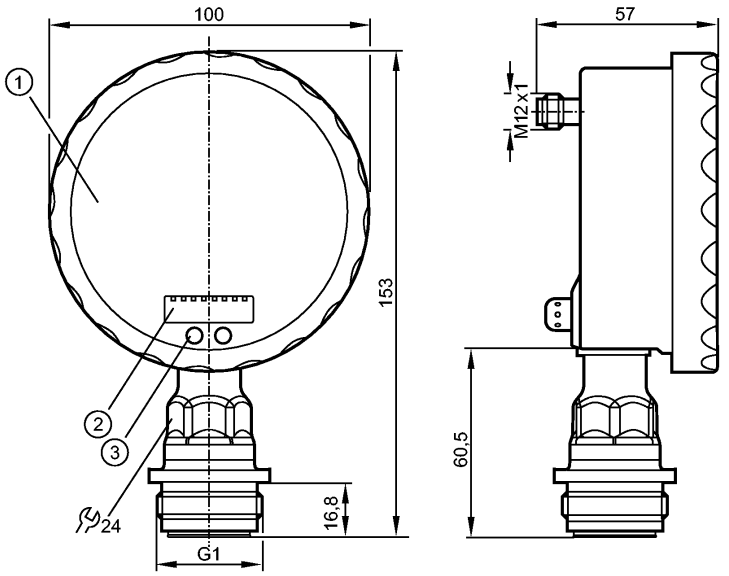

1: Аналоговый дисплей
2: 4-х позиционный буквенно -цифровой дисплей
3: Кнопка Touch (кнопка для программирования)

Made in Germany

EC 1935/2004 EHEDG Certified

Характеристики

Электронный датчик давления с аналоговым дисплеем
Электрический разъём
подходит для всех стандартных CIP- и SIP-процессов
Аналоговый дисплей с поворотом от 0...350°
разрешение 0,25%
Указатель не отображается, когда устройство отключено
отсутствует застойная зона
Подключение к процессу: G 1 A / Aseptoflex Vario
2 Выхода OUT1 = Переключение на выходе OUT2 = Аналоговый выход
Аналоговый дисплей, 4-позиционный буквенно - цифровой дисплей
Диапазон контроля: -0,124...2,5 bar / -1,8...36,27 psi

Область применения

Применение	Тип давления: относительное давление Гигиенические системы, вязкие и жидкие среды с твердыми частицами Жидкости и газы	
Диапазон давления	20 bar	290 psi
Миним.разрывное давление	50 bar	725 psi
Температура измеряемой среды [°C]	-25...125 (145 max. 1h)	

Электронные данные

Электрическое исполнение	DC PNP/NPN	
Рабочее напряжение [V]	18...32 DC	
Потребление тока [mA]	> 70 (24 V)	
сопротивление изоляции [MΩ]	> 100 (500 V DC)	

Класс защиты		III	
Защита от переполюсовки		да	
Выходы			
Выход		2 Выхода OUT1 = Переключение на выходе OUT2 = Аналоговый выход	
Выход		1 программируемый выход (NO / NC) + 1 аналоговый (4...20 / 20...4 мА, масштабируемый)	
Номинальный ток	[mA]	250	
Падение напряжения	[V]	< 2	
Защита от короткого замыкания		тактовый	
Защита от перегрузок по току		да	
Частота переключения	[Hz]	50	
Аналоговый выход		I: 4...20 mA (Ineg: 20...4 mA)	
Наиб.нагрузка	[Ω]	I / Ineg: max. (Ub - 10 V) x 50	
Диапазон измерения / настройки			
Диапазон контроля		-0,124...2,5 bar	-1,8...36,27 psi
Настройка параметров в пределах			
Порог срабатывания выхода, SP		-0,120...4,000 bar	-1,74...58,02 psi
Точка сброса, rP		-0,124...3,996 bar	-1,80...57,96 psi
Начальная точка аналогового сигнала, ASP		-0,124...3,370 bar	-1,80...48,87 psi
Конечная точка аналогового сигнала, AEP		0,500...4,000 bar	7,26...58,02 psi
с шагом в		0,002 bar	0,03 psi
Точность/ погрешность			
Точность/ погрешность (в % интервала) Масштаб 1:1			
Погрешность точки переключения		< ± 0,2	
Отклонение от характеристики *)		< ± 0,2	
Линейность		< ± 0,15	
Гистерезис		< ± 0,15	
Повторяемость **)		< ± 0,1	
долговременная стабильность ***)		< ± 0,1	
Температурные коэффициенты (TK) в диапазоне 0...70° C (в % к интервалу в 10 K)			
наибольший TK коэффициент нулевой точки		< ± 0,05	
наибольший TK коэффициент диапазона измерений		< ± 0,15	
Время реакции			
готовность к работе после подключения питания	[s]	6	
Миним. время отклика коммутационного выхода	[ms]	10	
затухание ренейного выхода (dAP)	[s]	0,01...30	
затухание аналогового выхода (dAA)	[s]	0,01...30	

Время нарастания переходной характеристики аналогового выхода [ms]	25	
Встроенный "Watchdog"	да	

Условия эксплуатации

Температура окружающей среды [°C]	-25...80	
Температура хранения [°C]	-40...100	
Степень защиты	IP 67 / IP 69K	

Испытания / одобрения

Электромагнитная совместимость	EN 61000-4-2 ESD: EN 61000-4-3 ВЧ излучение: EN 61000-4-4 Всплеск: EN 61000-4-5 Выброс: EN 61000-4-6 ВЧ проводимость:	4 kV CD / 8 kV AD 10 V/m 2 kV 0,5/1 kV 10 V
Ударопрочность	DIN IEC 68-2-27:	50 g (11 ms)
Вибропрочность	DIN IEC 68-2-6:	20 g (10...2000 Hz)
MTTF [лет]	100	

Механические данные

Подключение к процессу	G 1 A / Aseptoflex Vario	
Материалы корпуса в контакте с изм. средой	Керамика (99,9 % Al2 O3); PTFE (тефлон); V4A / 316L / 1.4435; Характеристики поверхности: Ra < 0,4 / Rz 4	
Материал	нерж. сталь V4A (1.4404); PA (полиамид); FPM (Viton); PTFE (тефлон); Смотровое стекло: ламинированное безопасное стекло 4 mm	
Срок службы датчика в циклах срабатывания комм. выхода (миним.)	100 миллионов	
Вес [kg]	0,558	

Дисплеи / Элементы управления

Индикация	Дисплей Состояние выхода Точки переключения Функции дисплея Измеренные значения	2 x светодиод зелёный светодиод желтый Светодиодное кольцо 4-х позиционный буквенно -цифровой дисплей Аналоговый дисплей, 4-позиционный буквенно - цифровой дисплей
Расширенный диапазон отображения (макс.)	4 bar	58,02 psi

электрическое подключение

Электрическое подсоединение	Разъём M12; позолоченные контакты

Назначение жил кабеля при подключении



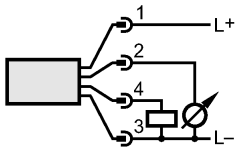

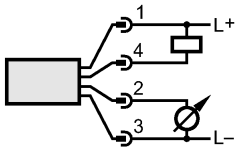

Примечания

Примечания	*) линейность, включая гистерезис и повторяемость;

	(настройка порогового значения по DIN 16086) Отклонение от характеристики в расширенном диапазоне дисплея: 1,5 % диапазона Точность точки переключения в расширенном диапазоне дисплея :1,5 % диапазона **) при колебаниях температуры до 10 K ***) в % диапазона за год
Упаковочная величина [штука]	1