efectorsoo

PI1098

PI-,25BRES30-E-ZVG/US/ /P

Датчики давления

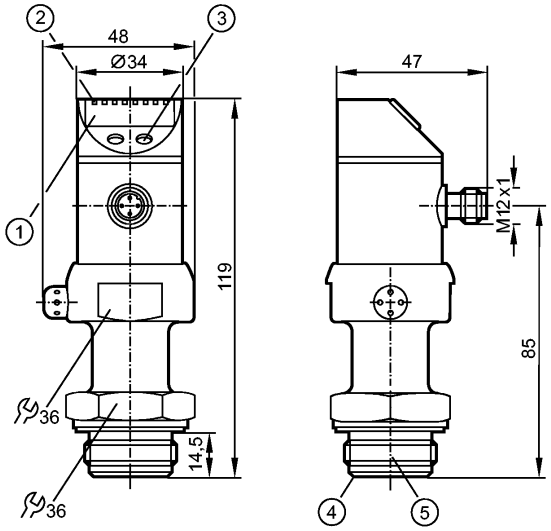

1: 4-х позиционный буквенно -цифровой дисплей
2: Светодиоды состояния
3: Кнопка для программирования
4: Кромка уплотнения Aseptoflex
5: Резьба ASEPTOFLEX

Made in Germany

EC 1935/2004 EHEDG Certified

Характеристики

- Программируемый датчик давления
- Электрический разъём
- отсутствует застойная зона
- Поворотный корпус 350°
- Двухпроводниковый соединительный кабель
- Точка нуля и дипазон регулируются
- Подключение к процессу: для адаптера Aseptoflex
- Аналоговый выход
- 4-х позиционный буквенно -цифровой дисплей
- Диапазон контроля: -12,4...250,0 mbar

Область применения

Применение	Тип давления: относительное давление Гигиенические системы, вязкие и жидкие среды с твердыми частицами Жидкости и газы
Диапазон давления [mbar]	10000
Миним.разрывное давление [mbar]	30000
Температура измеряемой среды[°C]	-25...125 (145 max. 1h)

Электронные данные

Электрическое исполнение	DC
Рабочее напряжение [V]	20...32 DC
Пиковый ток при включении [mA]	60 (30 ms)
сопротивление изоляции [MΩ]	> 100 (500 V DC)
Класс защиты	III
Защита от переполюсовки	да

Выходы

Выход	Аналоговый выход

efector500

PI1098

PI-,25BRES30-E-ZVG/US/ /P

Датчики давления

Выход		4...20 (20...4) mA аналоговый (масштабируемый 1:4)
Защита от перегрузок по току		да
Аналоговый выход		I: 4...20 mA (Ineg: 20...4 mA)
Наиб.нагрузка	[Ω]	max. 300
Диапазон измерения / настройки		
Дисплей		mbar, kPa, inH2O, mmWS, % der Spanne
Диапазон контроля	[mbar]	-12,4...250,0
Настройка параметров в пределах		
Начальная точка аналогового сигнала, ASP	[mbar]	-12,4...187,4
Конечная точка аналогового сигнала, AEP	[mbar]	50,0...250,0
с шагом в	[mbar]	0,02
Настройка		ASP = 0,0 mbar; AEP = 250,0 mbar
Точность/ погрешность		
Точность/ погрешность (в % интервала) Масштаб 1:1		
Отклонение от характеристики *)		< ± 0,2
Линейность		< ± 0,15
Гистерезис		< ± 0,15
Повторяемость **)		< ± 0,1
долговременная стабильность ***)		< ± 0,1
Температурные коэффициенты (ТК) в диапазоне 0...70° C (в % к интервалу в 10 K)		
наибольший ТК коэффициент нулевой точки		< ± 0,05
наибольший ТК коэффициент диапазона измерений		< ± 0,15
Время реакции		
готовность к работе после подключения питания	[s]	0,5
затухание аналогового выхода (dAA)	[s]	0,1...100,0
Время реакции аналогового выхода	[ms]	40
Встроенный "Watchdog"		да
Условия эксплуатации		
Температура окружающей среды	[°C]	-25...80
Температура хранения	[°C]	-40...100
Степень защиты		IP 67 / IP 69K
Испытания / одобрения		
Электромагнитная совместимость		EN 61000-4-2 ESD: 4 kV CD / 8 kV AD EN 61000-4-3 ВЧ излучение: 10 V/m EN 61000-4-4 Всплеск: 2 kV EN 61000-4-5 Выброс: 0,5/1 kV EN 61000-4-6 ВЧ проводимость: 10 V
Ударопрочность		DIN IEC 68-2-27: 50 g (11 ms)
Вибропрочность		DIN IEC 68-2-6: 20 g (10...2000 Hz)
MTTF	[лет]	259

PI1098

PI-,25BRES30-E-ZVG/US/ /P

Датчики давления

Механические данные

Подключение к процессу	для адаптера Aseptoflex
Материалы корпуса в контакте с изм. средой	Керамика (99,9 % Al2 O3); PTFE (тефлон); V4A / 316L / 1.4435; Характеристики поверхности: Ra < 0,4 / Rz 4
Материал	нерж.сталь 316L / 1.4404; PC (Makrolon); PBT (полибутилентерефталат); PEI; FPM (Viton); PTFE (тефлон)
Мин. кол-во циклов	100 миллионов
Вес [kg]	0,395

Дисплеи / Элементы управления

Индикация	Дисплей	6 x светодиод зелёный
	Функции дисплея	4-х позиционный буквенно -цифровой дисплей
	Измеренные значения	4-х позиционный буквенно -цифровой дисплей

электрическое подключение

Электрическое подсоединение	Разъём M12; позолоченные контакты

Назначение жил кабеля при подключении



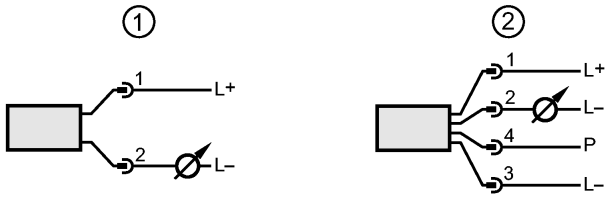

1: Нормальный рабочий режим
2: Программирование (P= соединение через интерфейс EPS- / FDT)

Примечания

Примечания	*) линейность, включая гистерезис и повторяемость; (настройка порогового значения по DIN 16086) **) при колебаниях температуры до 10 K ***) в % диапазона за год Одобрение 3A имеет отношение только к адаптерам с одобрением 3A, используемых при установке.
Упаковочная величина [штука]	1