PI1694

PI-010-REA01-E-ZVG/US/ /P

Датчики давления

Снят с производства, замена: PI2894 или PI2794
При выборе альтернативного датчика и принадлежностей обратите внимание на технические параметры, возможны несоответствия!

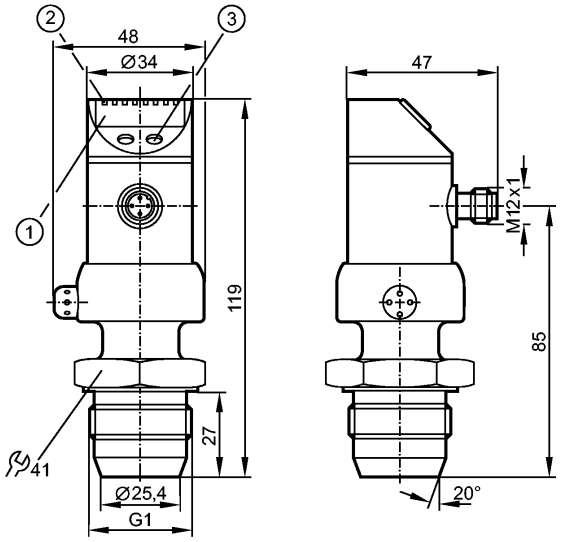

1: 4-х позиционный буквенно -цифровой дисплей
2: Светодиоды состояния
3: Кнопка для программирования

Made in Germany

EC 1935/2004 EHEDG Certified

Характеристики

- Программируемый датчик давления
- Электрический разъём
- отсутствует застойная зона
- Поворотный корпус 350°
- Двухпроводниковый соединительный кабель
- Точка нуля и дипазон регулируются
- Уплотнительный конус G 1 A
- Подключение к процессу: Уплотнительный конус G 1 A
- Аналоговый выход
- 4-х позиционный буквенно -цифровой дисплей
- Диапазон контроля: -1,00...10,00 bar / -14,5...145,0 psi / -0,100...1,000 MPa

Область применения

Применение	Тип давления: относительное давление Гигиенические системы, вязкие и жидкие среды с твердыми частицами Жидкости и газы		
Диапазон давления	50 bar	725 psi	5 MPa
Миним.разрывное давление	150 bar	2175 psi	15 MPa
Температура измеряемой среды [°C]	-25...125 (145 max. 1h)		

Электронные данные

Электрическое исполнение	DC
Рабочее напряжение [V]	20...32 DC
Пиковый ток при включении [mA]	60 (30 ms)
сопротивление изоляции [MΩ]	> 100 (500 V DC)
Класс защиты	III

Защита от переполюсовки	да		
Выходы			
Выход	Аналоговый выход		
Выход	4...20 (20...4) mA аналоговый (масштабируемый 1:4)		
Защита от перегрузок по току	да		
Аналоговый выход	I: 4...20 mA (Ineg: 20...4 mA)		
Наиб.нагрузка [Ω]	max. 300		
Диапазон измерения / настройки			
Дисплей	bar, psi, MPa, % der Spanne		
Диапазон контроля	-1,00...10,00 bar	-14,5...145,0 psi	-0,100...1,000 MPa
Настройка параметров в пределах			
Начальная точка аналогового сигнала, ASP	-1,00...7,25 bar	-14,5...105,1 psi	-0,100...0,725 MPa
Конечная точка аналогового сигнала, AEP	1,75...10,00 bar	25,4...145,0 psi	0,175...1,000 MPa
с шагом в	0,01 bar	0,1 psi	0,001 MPa
Настройка	ASP = 0,00 bar; AEP = 10,00 bar		
Точность/ погрешность			
Точность/ погрешность (в % интервала) Масштаб 1:1			
Отклонение от характеристики *)	< ± 0,2		
Линейность	< ± 0,15		
Гистерезис	< ± 0,15		
Повторяемость **)	< ± 0,1		
долговременная стабильность ***)	< ± 0,1		
Температурные коэффициенты (ТК) в диапазоне 0...70° C (в % к интервалу в 10 K)			
наибольший ТК коэффициент нулевой точки	< ± 0,05		
наибольший ТК коэффициент диапазона измерений	< ± 0,15		
Время реакции			
готовность к работе после подключения питания [s]	0,5		
затухание аналогового выхода (dAA) [s]	0,1...100,0		
Время реакции аналогового выхода [ms]	40		
Встроенный "Watchdog"	да		
Условия эксплуатации			
Температура окружающей среды [°C]	-25...80		
Температура хранения [°C]	-40...100		
Степень защиты	IP 67 / IP 69K		
Испытания / одобрения			
Электромагнитная совместимость	EN 61000-4-2 ESD: 4 kV CD / 8 kV AD EN 61000-4-3 ВЧ излучение: 10 V/m EN 61000-4-4 Всплеск: 2 kV EN 61000-4-5 Выброс: 0,5/1 kV EN 61000-4-6 ВЧ проводимость: 10 V		

PI1694

PI-010-REA01-E-ZVG/US/ /P

Ударопрочность		DIN IEC 68-2-27:	50 g (11 ms)
Вибропрочность		DIN IEC 68-2-6:	20 g (10...2000 Hz)
MTTF	[лет]	238	

Механические данные

Подключение к процессу		Уплотнительный конус G 1 A
Материалы корпуса в контакте с изм. средой		Керамика (99,9 % Al2 O3); PTFE (тефлон); V4A / 316L / 1.4435; Характеристики поверхности: Ra < 0,4 / Rz 4
Материал		нерж.сталь 316L / 1.4404; PC (Makrolon); PBT (полибутилентерефталат); PEI; FPM (Viton); PTFE (тефлон)
Мин. кол-во циклов		100 миллионов
Вес	[kg]	0,441

Дисплеи / Элементы управления

Индикация	Дисплей	4 x светодиод зелёный
	Функции дисплея	4-х позиционный буквенно -цифровой дисплей
	Измеренные значения дисплей	4-х позиционный буквенно -цифровой

электрическое подключение

Электрическое подсоединение		Разъём M12; позолоченные контакты

Назначение жил кабеля при подключении



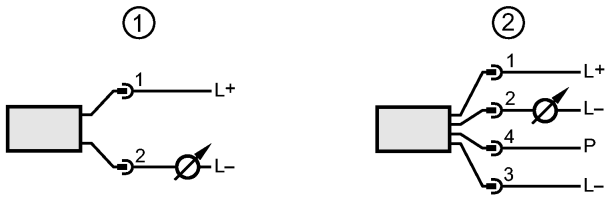

1: Нормальный рабочий режим
2: Программирование (P= соединение через интерфейс EPS- / FDT)

Примечания

Примечания		*) линейность, включая гистерезис и повторяемость; (настройка порогового значения по DIN 16086) **) при колебаниях температуры до 10 K ***) в % диапазона за год Одобрение 3A имеет отношение только к адаптерам с одобрением 3A, используемых при установке.
Упаковочная величина	[штука]	1

Снят с производства, замена: PI2894 или PI2794
При выборе альтернативного датчика и принадлежностей обратите внимание на технические параметры, возможны несоответствия!