PK8731

Датчик давления с интуитивной настройкой точки переключения

PK-250-SFP14-HCNKG/US/ /W

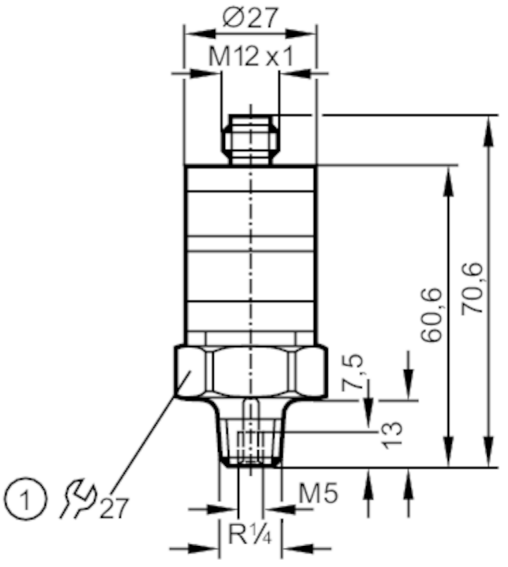

1 Момент затяжки 25 Nm

Характеристики			
Выходной сигнал		коммутационный сигнал	
Диапазон измерения		0...250 bar	0...25 MPa
Подключение к процессу		резьбовое соединение R 1/4 внешняя резьба внутренняя резьбаM5	
Приложение			
Применение		для общепромышленного применения	
Среда		Жидкие или газообразные среды	
Температура измеряемой среды	[°C]	-25...80	
Предел прочности по давлению		400 bar	40 MPa
Мин. разрывное давление		1000 bar	100 MPa
Тип давления		относительное давление	
Электронные данные			
Рабочее напряжение	[V]	9,6...32 DC	
Потребление тока	[mA]	< 25	
Мин. сопротивление изоляции	[MΩ]	100; (500 V DC)	
Класс защиты		III	
Защита от переполюсовки		да	
Входы/выходы			
Количество входов и выходов		Количество цифровых выходов: 2	

PK8731

Датчик давления с интуитивной настройкой точки переключения

PK-250-SFP14-HCNKG/US/ /W

Выходы			
Общее количество выходов		2	
Выходной сигнал		коммутационный сигнал	
Электрическое исполнение		NPN	
Количество цифровых выходов		2	
Функция выходного сигнала		комплементарный	
Макс. падение напряжения коммутационного выхода DC	[V]	2	
Постоянный ток нагрузки коммутационного выхода DC	[mA]	500	
Частота переключения DC	[Hz]	100	
Защита от короткого замыкания		да	
Тип защиты от короткого замыкания		тактовый	
Защита от перегрузок по току		да	
Диапазон измерения/настройки			
Диапазон измерения		0...250 bar	0...25 MPa
Точка срабатывания SP		12,5...250 bar	1,25...25 MPa
Точка сброса rP		7,5...245 bar	0,75...24,5 MPa
Точность/ погрешность			
Погрешность точки переключения	[% от конечного значения]	< ± 2,5; (Точность установки)	
Повторяемость	[% от конечного значения]	< ± 0,5; (при изменениях температуры < 10 K)	
Отклонение от характеристики	[% от конечного значения]	< ± 1,5 (BFSL) / < ± 2,5 (LS); (BFSL = прямая линия наилучшего соответствия; LS = Установка предельного значения)	
Температурный дрейф на каждые 10 K		< ± 0,5	
Программное обеспечение / Программирование			
Настройка точки переключения		настроечные кольца	
Условия эксплуатации			
Температура окружающей среды	[°C]	-25...80	
Температура хранения	[°C]	-40...100	
Степень защиты		IP 67	

PK8731

Датчик давления с интуитивной настройкой точки переключения

PK-250-SFP14-HCNKG/US/ /W

Испытания / одобрения			
ЭМС		DIN EN 61000-6-2	
		DIN EN 61000-6-3	
Ударопрочность		DIN IEC 68-2-27	50 г (11 ms)
Вибропрочность		DIN IEC 68-2-6	20 г (10...2000 Hz)
MTTF	[годы]	540	
Директива по оборудованию под давлением		Хорошая инженерно-техническая практика; можно использовать для группы жидкостей 2; группа жидкостей 1 по запросу	

Механические данные		
Вес	[g]	94,5
Материал		PBT (полибутилентерефталат); PC; FKM; нерж. сталь (1.4404 / 316L)
Материалы корпуса в контакте с изм. средой		нерж. сталь (1.4404 / 316L)
Мин. кол-во циклов давления		50 миллионов
Подключение к процессу		резьбовое соединение R 1/4 внешняя резьба внутренняя резьбаM5
Встроенный ограничитель		нет (можно модифицировать)

Дисплеи / Элементы управления		
Дисплей	режим работы	светодиод, зелёный
	Состояние выхода	светодиод, жёлтый
Со шкалой	да	

Примечания	
Упаковочная величина	1 шт.

электрическое подключение

Разъем: 1 x M12



PK8731

Датчик давления с интуитивной настройкой точки переключения

PK-250-SFP14-HCNKG/US/ /W

Соединение

