efectorsoo

PK8731

PK-250-SFP14-HCNKG/US/ /W

Датчики давления

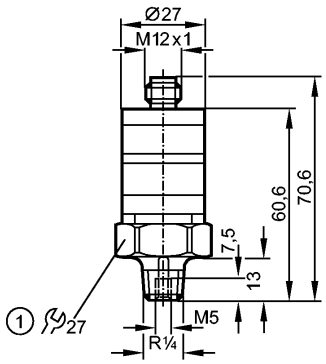

1: момент затяжки 25 Нм

Made in Germany

Характеристики

- Электронный датчик давления
- Электрический разъём
- Подключение к процессу: R¼ A / M5 I
- 2 коммутационных выхода
  NO / NC комплементарный
- Диапазон контроля: 0...250 bar / 0...25 MPa

Область применения

Применение		Тип давления: относительное Жидкости и газы	
Диапазон давления		400 bar	40 MPa
Миним.разрывное давление		1000 bar	100 MPa
Температура измеряемой среды	[°C]	-25...80	

Электронные данные

Электрическое исполнение		DC NPN
Рабочее напряжение	[V]	9,6...32 DC
Потребление тока	[mA]	< 25
сопротивление изоляции	[MΩ]	> 100 (500 V DC)
Класс защиты		III
Защита от переполюсовки		да

Выходы

Выход		2 коммутационных выхода NO / NC комплементарный
Выход		комплементарный
Номинальный ток	[mA]	500
Падение напряжения	[V]	< 2
Защита от короткого замыкания		тактовый
Защита от перегрузок по току		да
Частота переключения	[Hz]	100

Диапазон измерения / настройки

Диапазон контроля	0...250 bar	0...25 MPa
Настройка параметров в пределах		
Порог срабатывания выхода, SP	12,5...250 bar	1,25...25 MPa
Точка сброса, rP	7,5...245 bar	0,75...24,5 MPa

efectorsoo

PK8731

PK-250-SFP14-HCNKG/US/ /W

Датчики давления

Точность/ погрешность	
Погрешность (в % от диапазона измерения)	
Погрешность точки переключения	< ± 2,5 *)
Отклонение от характеристики	< ± 1,5 (BFSL) / < ± 2,5 (LS) **)
Повторяемость	< ± 0,5
Температурный дрейф (на каждые 10K)	< ± 0,5
в температурном диапазоне [°C]	0...80
Программное обеспечение / Программирование	
Настройка точки переключения	Установочное кольцо
Условия эксплуатации	
Температура окружающей среды [°C]	-25...80
Температура хранения [°C]	-40...100
Степень защиты	IP 67
Испытания / одобрения	
Электромагнитная совместимость	EN 61000-4-2 ESD: 4 kV CD / 8 kV AD EN 61000-4-3 ВЧ излучение: 10 V/m EN 61000-4-4 Всплеск: 2 kV EN 61000-4-6 ВЧ проводимость: 10 V
Ударопрочность	DIN IEC 68-2-27: 50 g (11 ms)
Вибропрочность	DIN IEC 68-2-6: 20 g (10...2000 Hz)
MTTF [лет]	540
Механические данные	
Подключение к процессу	R¼ A / M5 I
Материалы корпуса в контакте с изм. средой	нерж. сталь V4A (1.4404)
Материал	PBT (полибутилентерефталат); PC (Makrolon); FPM (Viton); нерж. сталь V4A (1.4404)
Срок службы датчика в циклах срабатывания комм. выхода (миним.)	50 миллионов
Вес [kg]	0,093
Дисплеи / Элементы управления	
Индикация	Рабочий режим светодиод зелёный Состояние выхода светодиод желтый
электрическое подключение	
Электрическое подсоединение	Разъём M12

Назначение жил кабеля при подключении



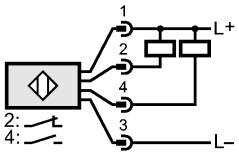

Примечания	
Примечания	*) Точность настройки

		**) BFSL = прямая линия наилучшего соответствия / LS = задание граничного значения
Упаковочная величина	[штука]	1