efectorsoo

PN3060

PN-600-SBR14-KFPKG/US/ /V

Датчики давления

Доступна новая генерация: PN3160

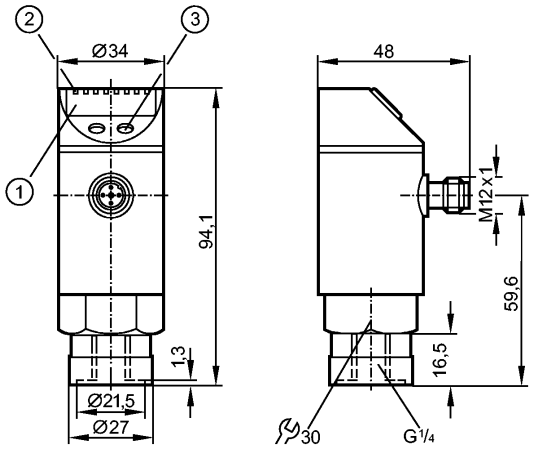

1: 4-х позиционный буквенно -цифровой дисплей
2: Светодиоды (дисплей / состояние переключения выхода)
3: Кнопка для программирования

Made in Germany

CE

Характеристики			
Комбинированный датчик давления			
Электрический разъём			
Программируемая функция			
Подключение к процессу: G ¼ I			
Коммутационный выход, аналоговый выход			
4-х позиционный буквенно -цифровой дисплей			
Диапазон контроля: 0...600 bar / 0...8700 psi / 0...60 MPa			

Область применения				
Применение		Тип давления: относительное Жидкости и газы Использование в газах при давлении > 25 бар возможно только после консультации с производителем		
Диапазон давления		800 bar	11600 psi	80 MPa
Миним.разрывное давление		1200 bar	17400 psi	120 MPa
Температура измеряемой среды	[°C]	-25...80		

Электронные данные		
Электрическое исполнение		DC PNP
Рабочее напряжение	[V]	18...36 DC ¹)
Потребление тока	[mA]	< 50
сопротивление изоляции	[MΩ]	> 100 (500 V DC)
Класс защиты		III
Защита от переполюсовки		да
Защита от перенапряжения	[V]	до 40 V

Выходы		
Выход		Коммутационный выход, аналоговый выход
Выход		NO / NC программируемый; 4…20 мА или 0…10 В
Номинальный ток	[mA]	250
Падение напряжения	[V]	< 2

Защита от короткого замыкания	тактовый		
Частота переключения [Hz]	≤ 170		
Аналоговый выход	4...20 mA / 0...10 V		
Наиб.нагрузка [Ω]	4...20 mA: max. 500 / 0...10 V: min. 2000		
Диапазон измерения / настройки			
Дисплей	bar, psi, MPa		
Диапазон контроля	0...600 bar	0...8700 psi	0...60 MPa
Настройка параметров в пределах			
Порог срабатывания выхода, SP	6...600 bar	100...8700 psi	0,6...60,0 MPa
Точка сброса, rP	3...597 bar	50...8650 psi	0,3...59,7 MPa
с шагом в	3 bar	50 psi	0,3 MPa
Настройка	SP1 = 150 bar; rP1 = 138 bar		
Точность/ погрешность			
Точность/ погрешность (в % интервала)			
Погрешность точки переключения	< ± 0,5		
Отклонение от характеристики *)	< ± 0,25 (BFSL) / < ± 0,5 (LS)		
Гистерезис	< ± 1,0		
Повторяемость **)	< ± 0,1		
долговременная стабильность ***)	< ± 0,05		
Температурные коэффициенты (TK) в диапазоне 0...80° C (в % к интервалу в 10 K)			
наибольший TK коэффициент нулевой точки	0,2		
наибольший TK коэффициент диапазона измерений	0,2		
Время реакции			
готовность к работе после подключения питания [s]	0,3		
Программируемое время задержки dS, dr [s]	0; 0,2...50		
Время реакции аналогового выхода [ms]	< 3		
Встроенный "Watchdog"	да		
Программное обеспечение / Программирование			
Возможные опции при программировании	Гистерезис / функция окна; NO / NC; задержка при включении, задержка при отключении; сглаживание; отображение единиц измерения; выход тока /напряжения		
Условия эксплуатации			
Температура окружающей среды [°C]	-20...80		
Температура хранения [°C]	-40...100		
Степень защиты	IP 67		
Испытания / одобрения			
Электромагнитная совместимость	EN 61000-4-2 ESD: 4 kV CD / 8 kV AD EN 61000-4-3 ВЧ излучение: 10 V/m EN 61000-4-4 Всплеск: 2 kV EN 61000-4-5 Выброс: 0,5/1 kV EN 61000-4-6 ВЧ проводимость: 10 V		
Ударопрочность	DIN IEC 68-2-27: 50 g (11 ms)		

PN3060

PN-600-SBR14-KFPKG/US/ /V

Вибропрочность	DIN IEC 68-2-6:	20 g (10...2000 Hz)
MTTF [лет]		213

Механические данные

Подключение к процессу	G ¼ I
Материалы корпуса в контакте с изм. средой	нерж. сталь V2A (1.4305) (303S22); керамика; FPM (Viton)
Материал	нерж. сталь V2A (1.4301); нерж. сталь V4A (1.4404); PC (Makrolon); PBT (полибутилентерефталат); PEI; FPM (Viton); EPDM/X (Santoprene)
Срок службы датчика в циклах срабатывания комм. выхода (миним.)	50 миллионов
Вес [kg]	0,273

Дисплеи / Элементы управления

Индикация	Дисплей	3 x светодиод зелёный
	Состояние выхода	светодиод желтый
	Функции дисплея	4-х позиционный буквенно -цифровой дисплей
	Измеренные значения дисплей	4-х позиционный буквенно -цифровой

электрическое подключение

Электрическое подсоединение	Разъём M12; позолоченные контакты

Назначение жил кабеля при подключении



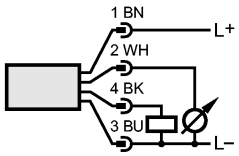

Примечания

Примечания	[1]) по EN50178, SELV, PELV *) BFSL = прямая линия наилучшего соответствия / LS = задание граничного значения **) при колебаниях температуры до 10 K ***) в % от значения измерительного диапазона/ 6 месяцев
Упаковочная величина [штука]	1

Доступна новая генерация: PN3160