efectorsoo

PN5001

PN-250-SBR14-HFPKG/US/ /V

Датчики давления

Доступна новая генерация: PN7071

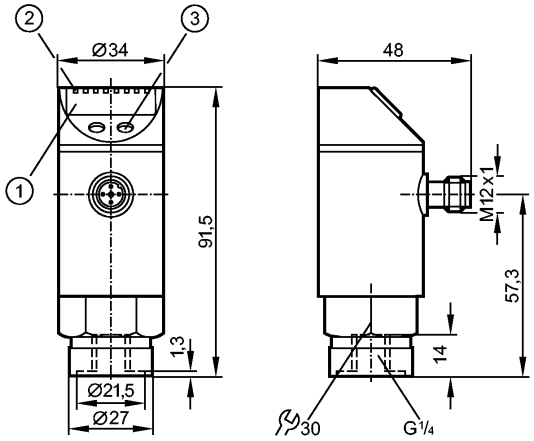

1: 4-х позиционный буквенно -цифровой дисплей
2: Светодиоды (дисплей / состояние переключения выхода)
3: Кнопка для программирования

Made in Germany

Характеристики			
Электронный датчик давления			
Электрический разъём			
Программируемая функция			
Подключение к процессу: G ¼ I			
1 комм. выход			
4-х позиционный буквенно -цифровой дисплей			
Диапазон контроля: 0...250 bar / 0...3625 psi / 0...25 MPa			
Область применения			
Применение	Тип давления: относительное Жидкости и газы Использование в газах при давлении > 25 бар возможно только после консультации с производителем		
Диапазон давления	400 bar	5800 psi	40 MPa
Миним.разрывное давление	850 bar	12300 psi	85 MPa
Температура измеряемой среды [°C]	-25...80		
Электронные данные			
Электрическое исполнение	DC PNP		
Рабочее напряжение [V]	18...36 DC ¹)		
Потребление тока [mA]	< 50		
сопротивление изоляции [MΩ]	> 100 (500 V DC)		
Класс защиты	III		
Защита от переполюсовки	да		
Защита от перенапряжения [V]	до 40 V		
Выходы			
Выход	1 комм. выход		
Выход	NO / NC программируемый		
Номинальный ток [mA]	250		
Падение напряжения [V]	< 2		

Защита от короткого замыкания	тактовый		
Частота переключения [Hz]	≤ 170		
Диапазон измерения / настройки			
Диапазон контроля	0...250 bar	0...3625 psi	0...25 MPa
Настройка параметров в пределах			
Порог срабатывания выхода, SP	2...250 bar	40...3620 psi	0,2...25,0 MPa
Точка сброса, rP	1...249 bar	20...3600 psi	0,1...24,9 MPa
с шагом в	1 bar	20 psi	0,1 MPa
Настройка	SP1 = 63 bar; rP1 = 58 bar		
Точность/ погрешность			
Точность/ погрешность (в % интервала)			
Погрешность точки переключения	< ± 0,5		
Отклонение от характеристики *)	< ± 0,25 (BFSL) / < ± 0,5 (LS)		
Гистерезис	< ± 0,25		
Повторяемость **)	< ± 0,1		
долговременная стабильность ***)	< ± 0,05		
Температурные коэффициенты (TK) в диапазоне 0...80° C (в % к интервалу в 10 K)			
наибольший TK коэффициент нулевой точки	0,2		
наибольший TK коэффициент диапазона измерений	0,2		
Время реакции			
готовность к работе после подключения питания [s]	0,3		
Программируемое время задержки dS, dr [s]	0; 0,2...50		
Встроенный "Watchdog"	да		
Программное обеспечение / Программирование			
Возможные опции при программировании	гистерезис / функция окна; NO/ NC; задержка вкл, задержка откл; демпфирование; еденица измерения		
Условия эксплуатации			
Температура окружающей среды [°C]	-20...80 (UB < 32 V) / -20...60 (UB > 32 V)		
Температура хранения [°C]	-40...100		
Степень защиты	IP 67		
Испытания / одобрения			
Электромагнитная совместимость	EN 61000-4-2 ESD: 4 kV CD / 8 kV AD EN 61000-4-3 ВЧ излучение: 10 V/m EN 61000-4-4 Всплеск: 2 kV EN 61000-4-5 Выброс: 0,5/1 kV EN 61000-4-6 ВЧ проводимость: 10 V		
Ударопрочность	DIN IEC 68-2-27: 50 g (11 ms)		
Вибропрочность	DIN IEC 68-2-6: 20 g (10...2000 Hz)		
MTTF [лет]	231		
Механические данные			
Подключение к процессу	G ¼ I		

efectorsoo

PN5001

PN-250-SBR14-HFPKG/US/ /V

Датчики давления

Материалы корпуса в контакте с изм. средой	нерж. сталь V2A (1.4305) (303S22); керамика; FPM (Viton)
Материал	нерж. сталь V2A (1.4301); нерж. сталь V4A (1.4404); PC (Makrolon); PBT (полибутилентерефталат); PEI; FPM (Viton)
Срок службы датчика в циклах срабатывания комм. выхода (миним.)	100 миллионов
Вес [kg]	0,262

Дисплеи / Элементы управления

Индикация	
Дисплей	3 x светодиод зелёный
Состояние выхода	светодиод желтый
Функции дисплея	4-х позиционный буквенно -цифровой дисплей
Измеренные значения дисплей	4-х позиционный буквенно -цифровой

электрическое подключение

Электрическое подсоединение	Разъём M12; позолоченные контакты

Назначение жил кабеля при подключении



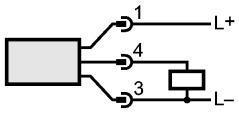

Примечания

Примечания	1) по EN50178, SELV, PELV *) BFSL = прямая линия наилучшего соответствия / LS = задание граничного значения **) при колебаниях температуры до 10 K ***) в % от значения измерительного диапазона/ 6 месяцев
Упаковочная величина [штука]	1

Доступна новая генерация: PN7071