efectorsoo

# PNI024

PNI010-RBR14-QFRKG/US/ /V

**Датчики давления**

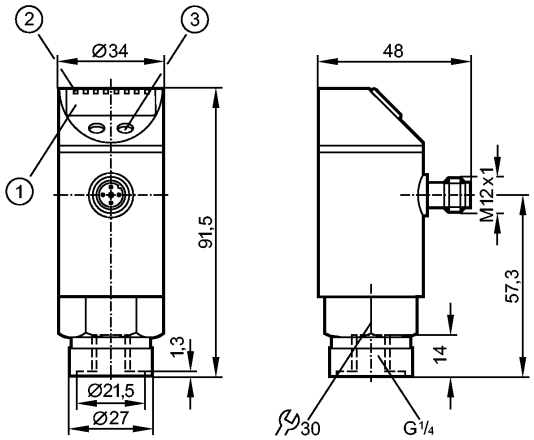


1: 4-х позиционный буквенно -цифровой дисплей
2: Светодиоды (дисплей / состояние переключения выхода)
3: Кнопка для программирования

Made in Germany

CE

| | | |
|---|---|---|
| **Характеристики** | | |
| Электронный датчик давления | | |
| Электрический разъём | | |
| Программируемая функция | | |
| Аналоговый вход | | |
| Подключение к процессу: G ¼ I | | |
| 2 выхода | | |
| 4-х позиционный буквенно -цифровой дисплей | | |
| Диапазон контроля: 0...10 bar | | |
| **Область применения** | | |
| Применение | | Тип давления: относительное<br>Жидкости и газы |
| Диапазон давления | [bar] | 50 |
| Миним.разрывное давление | [bar] | 150 |
| Температура измеряемой среды | [°C] | -25...80 |
| **Электронные данные** | | |
| Электрическое исполнение | | DC PNP/NPN |
| Рабочее напряжение | [V] | 18...30 DC |
| Потребление тока | [mA] | < 90 |
| сопротивление изоляции | [MΩ] | > 100 (500 V DC) |
| Класс защиты | | III |
| Защита от переполюсовки | | да |
| **Входы** | | |
| Аналоговый вход | | 0...20 mA / 0...10 V |
| загрузка / сопротивление входа | [kΩ] | 0...20 mA: 0,3 / 0...10 V: 90 |
| **Выходы** | | |
| Выход | | 2 выхода |
| Выход | | 2 x NO / NC, программируемый |
| Номинальный ток | [mA] | 250 |
| Падение напряжения | [V] | < 2 |

| | |
|---|---|
| Защита от короткого замыкания | тактовый |
| Защита от перегрузок по току | да |
| Частота переключения [Hz] | ≤ 170 |
| **Диапазон измерения / настройки** | |
| Дисплей | bar, psi, MPa |
| Диапазон контроля [bar] | 0...10 |
| Настройка параметров в пределах | |
| Порог срабатывания выхода, SP [bar] | -2,46...10,00 *) |
| Точка сброса, rP [bar] | -2,50...9,96 *) |
| с шагом в [bar] | 0,02 |
| **Точность/ погрешность** | |
| Погрешность ( в % от диапазона измерения) | |
| Отклонение от характеристики | < ± 0,6 |
| Температурный дрейф (на каждые 10K) | < ± 0,3 |
| в температурном диапазоне [°C] | 0...80 |
| Аналоговый вход | |
| Отклонение от характеристики | < ± 0,3 |
| Температурный дрейф (на каждые 10K) | < ± 0,1 |
| в температурном диапазоне [°C] | 0...80 |
| **Время реакции** | |
| готовность к работе после подключения питания [s] | 0,2 |
| Миним. время отклика коммутационного выхода [ms] | 3 |
| Программируемое время задержки dS, dr [s] | 0, 0,1...50 |
| затухание ренейного выхода (dAP) [s] | 0...4 |
| Макс. время отклика аналогового входа [мс] | 3 |
| Встроенный "Watchdog" | да |
| **Программное обеспечение / Программирование** | |
| Возможные опции при программировании | гистерезис / функция окна; NO/ NC; выходная полярность; вход тока / напряжения; демпфирование; калибровка отображаемых величин; дисплей вращающийся / отключаемый; единица измерения |
| Настройка точки переключения | Кнопка для программирования |
| **Условия эксплуатации** | |
| Температура окружающей среды [°C] | -25...80 |
| Температура хранения [°C] | -40...100 |
| Степень защиты | IP 65 |
| **Испытания / одобрения** | |
| Электромагнитная совместимость | EN 61000-4-2 ESD: 4 kV CD / 8 kV AD<br>EN 61000-4-3 ВЧ излучение: 10 V/m<br>EN 61000-4-4 Всплеск: 2 kV<br>EN 61000-4-6 ВЧ проводимость: 10 V |

# PNI024

PNI010-RBR14-QFRKG/US/ /V

| | | |
|---|---|---|
| Ударопрочность | DIN IEC 68-2-27: | 50 g (11 ms) |
| Вибропрочность | DIN IEC 68-2-6: | 20 g (10...2000 Hz) |
| MTTF [лет] | | 152 |

## Механические данные

| | |
|---|---|
| Подключение к процессу | G ¼ I |
| Материалы корпуса в контакте с изм. средой | нерж. сталь V2A (1.4305) (303S22); керамика; FPM (Viton) |
| Материал | нерж. сталь V2A (1.4305) (303S22); PBT (полибутилентерефталат); PC (Makrolon); PA (полиамид); FPM (Viton) |
| Срок службы датчика в циклах срабатывания комм. выхода (миним.) | 100 миллионов |
| Вес [kg] | 0,294 |

## Дисплеи / Элементы управления

| | | |
|---|---|---|
| Индикация | Дисплей | 3 x светодиод зелёный |
| | Режим отображения | 3 x светодиод зелёный |
| | Функции дисплея | 4-х позиционный буквенно -цифровой дисплей |
| | Измеренные значения дисплей | 4-х позиционный буквенно -цифровой |

## электрическое подключение

| | |
|---|---|
| Электрическое подсоединение | Разъём M12; позолоченные контакты |

**Назначение жил кабеля при подключении**




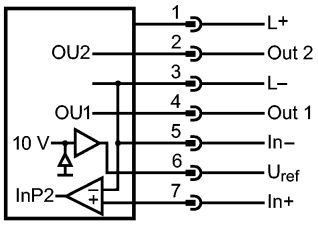


Программирование функции выхода:
Hno = гистерезис / нормально открытый выход
Hnc = гистерезис / нормально закрытый выход
Fno = окно / нормально открытый выход
Fnc = окно / нормально закрытый выход
комплементарные выходы:
OUT1 = Hno, OUT2 = Hnc
(с одними и теми же параметрами SP / rP)

## Примечания

| | | |
|---|---|---|
| Примечания | *) дифференциальное давление | |
| Упаковочная величина [штука] | 1 | |