efector400

RM3006

RMS0025-E24/E

Энкодеры

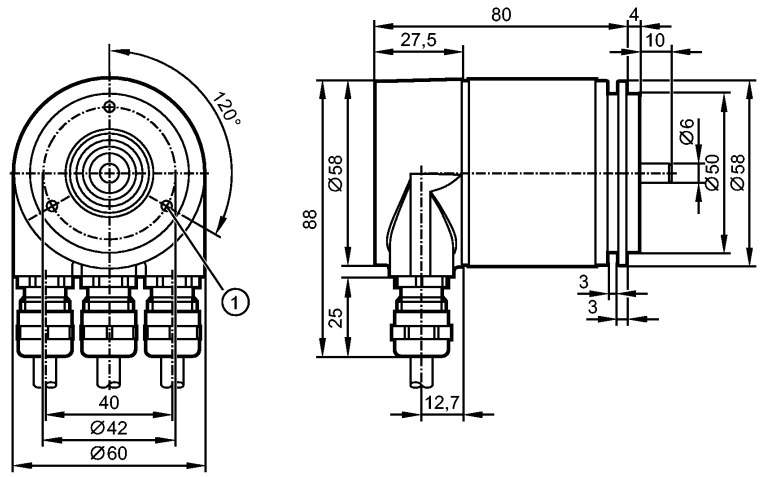

1: Резьба M4 на глубину 6 мм

Характеристики		
Многооборотный энкодер		
Интерфейс передачи данных Profibus		
Клеммы		
сельсин-фланец		
8192 шага		
4096 оборотов		
Электронные данные		
Рабочее напряжение	[V]	10...30 DC
Потребление тока	[mA]	100 (24 V)
Код		бинарный
Защита от переполюсовки		да
Выходы		
Выход		Интерфейс передачи данных Profibus
Диапазон измерения / настройки		
Энкодеры		
Разрешение		25 Bit
Программное обеспечение / Программирование		
Адресация		Переключатель выбора адреса; настройка десятичного адреса 0...126
функция диагностики		Внимание, предупреждение, статус, серийный номер датчика угловых перемещений (функции диагностики через Profibus Encoder - Profile Class 2)
Возможные опции при программировании		Направление подсчёта для кодовых значений; Разрешение; Точка нуля; переключатель предельных значений "HI" и "LO"; индикатор движения; Разделение Много-/Однооборотный (Функции программирования в соответствии с Profibus Encoder-Profile Class 2)
интерфейсы		
Интерфейс для программирования		Profibus DP DPV2-Funktionalität
Механические данные		
Макс.допустимая скорость вращ.механическая [об./мин.]		12000
Макс. нагрузка вала (на конце вала) [H]	[N]	аксиальный 40; radial 110

efector400

RM3006

RMS0025-E24/E

Энкодеры

вал, материал [mm]	Ø 6, сталь (1.4104)
Вибропрочность	10 g (10...2000 Hz)
Ударопрочность	100 g (6 ms)
Материал	алюминий
Вес [kg]	0,623
Условия эксплуатации	
Макс. допустимая относительная влажность воздуха [%]	98
Температура окружающей среды [°C]	-40...85
Степень защиты	IP 67; IP 67 (корпус); IP 67 (вал)
электрическое подключение	
Электрическое подсоединение	Клеммные зажимы внутри корпуса
Примечания	
Упаковочная величина [штука]	1