efector400

RO1337

RO-2048-I05/N11

Энкодеры

Артикул снят с производства

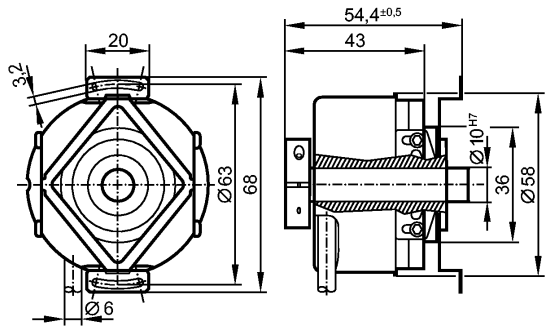

Made in Germany

Характеристики

Угловой энкодер с полым валом

TTL (RS-422) - выход 20 мА

Кабель

Разрешение 2048

Электронные данные

Рабочее напряжение	[V]	5 DC ± 0,5
Потребление тока	[mA]	< 150
Фазовый сдвиг A и B	[°]	90
Частота переключения	[kHz]	300
Импульсная диаграмма		выход A выход B 0-индекс

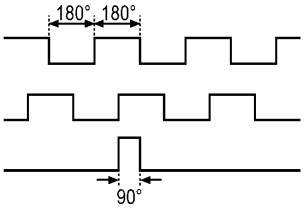

Выходы

Выход	TTL (RS-422) - выход 20 мА

Диапазон измерения / настройки

Энкодеры

Разрешение	2048

Механические данные

Макс.допустимая скорость вращ.механическая [об./мин.]		12000 ****)
Пусковой вращающий момент	[Ncm]	< 2,5 (20 °C)
вал, материал	[mm]	сквозной полый вал Ø 10 H7, нерж. сталь
Глубина встраивания вала	[mm]	10
Макс. аксиальное смещение	[mm]	± 1 *)
Вибропрочность		30 g
Ударопрочность		200 g
Материал		алюминий
Вес	[kg]	0,46

efector400

RO1337

RO-2048-I05/N11

Энкодеры

Условия эксплуатации	
Макс. допустимая относительная влажность воздуха [%]	max. 98
Температура окружающей среды [°C]	-30...100
Степень защиты	IP 64; IP 66 (корпус); IP 64 (вал)

Испытания / одобрения	
MTTF [лет]	190

электрическое подключение	
Электрическое подсоединение	Кабель PUR (полиуретан) / 1 m; радиальный, может быть использован как аксиальный

Назначение жил кабеля при подключении

коричневый:	A
зелёный:	A (inv.)
серый:	B
розовый:	B (inv.)
красный:	0-индекс
чёрный:	0-индекс (inv.)
синий:	L+ (датчик)
белый:	0V (датчик)
коричневый/зелёный:	L+ (Up)
белый/зелёный:	0V (Un)
фиолетовый:	ошибка (inv.)
Экран:	кожух

Примечания	
Примечания	*) макс. радиальное смещение вала ± 0,05 mm ****) при использовании обоих зажимных колец
Упаковочная величина [штука]	1

Артикул снят с производства