efector400

RU1024

RU-1000-I05/L2

Энкодеры

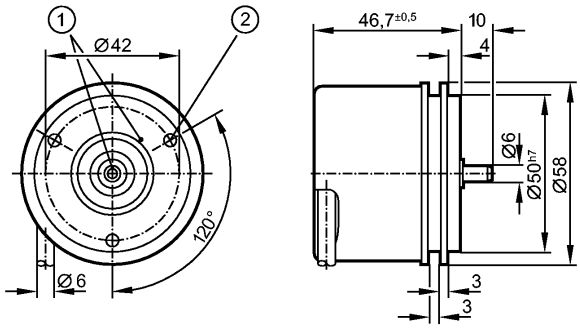

1: Реперная метка
2: Резьба M4 на глубину 5 мм

Made in Germany

Характеристики

Энкодер со сплошным валом

TTL (RS-422) - выход 20 мА

Кабель

сельсин-фланец

6 сигналов

Разрешение 1000

Электронные данные

Рабочее напряжение	[V]	5 DC ± 0,5
Потребление тока	[mA]	< 120
Фазовый сдвиг A и B	[°]	90
Частота переключения	[kHz]	300
Импульсная диаграмма		выход A выход B 0-индекс

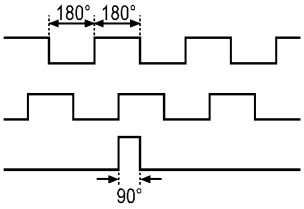

Выходы

Выход	TTL (RS-422) - выход 20 мА

Диапазон измерения / настройки

Энкодеры

Разрешение	1000

Механические данные

Макс.допустимая скорость вращ.механическая [об./мин.]		16000
Пусковой вращающий момент[Ncm]		< 1 (20 °C)
Макс. нагрузка вала (на конце вала) [H]	[N]	аксиальный 10; радиальный 20
вал, материал	[mm]	Ø 6, сталь (1.4104)
Вибропрочность		30 g
Ударопрочность		200 g
Материал		алюминий

RU1024

RU-1000-I05/L2

Энкодеры

Вес	[kg]	0,495

Условия эксплуатации

Макс. допустимая относительная влажность воздуха	[%]	max. 98
Температура окружающей среды	[°C]	-40...100, -40 °C для надёжной прокладки кабеля
Степень защиты		IP 64; IP 67 (корпус); IP 64 (вал)

Испытания / одобрения

MTTF	[лет]	190

электрическое подключение

Электрическое подсоединение		Кабель PUR (полиуретан) / 2 m; радиальный, может быть использован как аксиальный
Макс. длина проводки	[m]	100

Назначение жил кабеля при подключении

коричневый:	A
зелёный:	A (inv.)
серый:	B
розовый:	B (inv.)
красный:	0-индекс
чёрный:	0-индекс (inv.)
синий:	L+ (датчик)
белый:	0V (датчик)
коричневый/зелёный:	L+ (Up)
белый/зелёный:	0V (Un)
фиолетовый:	ошибка (inv.)
Экран:	кожух

Примечания

Упаковочная величина	[штука]	1