efector400

RV6024

RV-1000-I24/L2

Энкодеры

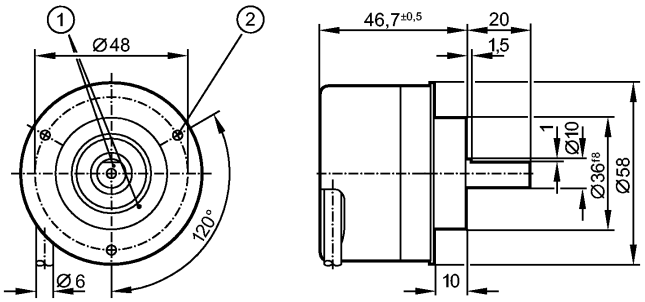

1: Реперная метка
2: Резьба M3 на глубину 5 мм

Made in Germany

Характеристики

Энкодер со сплошным валом
Выход HTL 50 мА с защитой от короткого замыкания < 1 мин.
Кабель
6 сигналов
Разрешение 1000

Электронные данные

Рабочее напряжение	[V]	10...30 DC
Потребление тока	[mA]	< 150
Фазовый сдвиг A и B	[°]	90
Частота переключения	[kHz]	300
Импульсная диаграмма		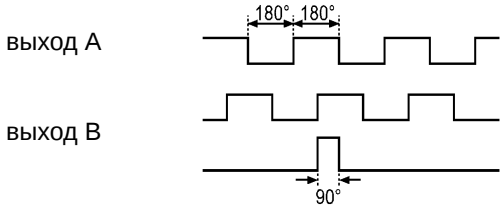

Выходы

Выход	Выход HTL 50 мА с защитой от короткого замыкания < 1 мин.

Диапазон измерения / настройки

Энкодеры	
Разрешение	1000

Механические данные

Макс.допустимая скорость вращ.механическая [об./мин.]		12000
Пусковой вращающий момент[Ncm]		< 1 (20 °C)
Макс. нагрузка вала (на конце вала) [H]	[N]	аксиальный 10; радиальный 20
вал, материал	[mm]	Ø 10, сталь (1.4104)
Вибропрочность		30 g
Ударопрочность		200 g
Материал		алюминий
Вес	[kg]	0,468

efector400

RV6024

RV-1000-I24/L2

Энкодеры

Условия эксплуатации	
Макс. допустимая относительная влажность воздуха [%]	max. 98
Температура окружающей среды [°C]	-40...100, -40 °C для надёжной прокладки кабеля
Степень защиты	IP 64; IP 67 (корпус); IP 64 (вал)
Испытания / одобрения	
MTTF [лет]	190
электрическое подключение	
Электрическое подсоединение	Кабель PUR (полиуретан) / 2 m; радиальный, может быть использован как аксиальный
Макс. длина проводки [m]	300

Назначение жил кабеля при подключении

коричневый:	A
зелёный:	A (inv.)
серый:	B
розовый:	B (inv.)
красный:	0-индекс
чёрный:	0-индекс (inv.)
синий:	L+ (датчик)
белый:	0V (датчик)
коричневый/зелёный:	L+ (Up)
белый/зелёный:	0V (Un)
фиолетовый:	ошибка (inv.)
Экран:	кожух

Примечания	
Упаковочная величина [штука]	1