efector400

RV6092

RV-0100-I24/S

Энкодеры

Артикул снят с производства

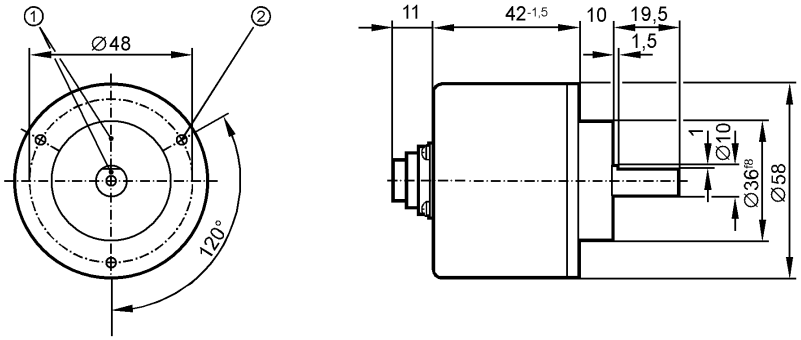

1: Реперная метка
2: Резьба M3 на глубину 5 мм

Made in Germany

Характеристики

Энкодер со сплошным валом
Выход HTL 50 мА с защитой от короткого замыкания < 1 мин.
Электрический разъём
Разрешение 100

Электронные данные

Рабочее напряжение	[V]	10...30 DC
Потребление тока	[mA]	150
Фазовый сдвиг A и B	[°]	90
Частота переключения	[kHz]	300
Импульсная диаграмма		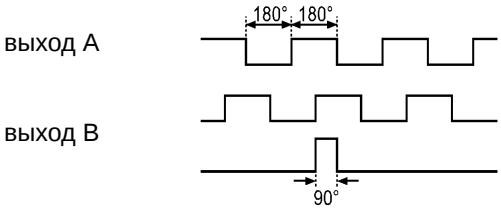

Выходы

Выход	Выход HTL 50 мА с защитой от короткого замыкания < 1 мин.

Диапазон измерения / настройки

Энкодеры

Разрешение	100

Механические данные

Макс.допустимая скорость вращ.механическая [об./мин.]		12000
Пусковой вращающий момент[Ncm]		< 1 (20 °C)
Макс. нагрузка вала (на конце вала) [H]	[N]	аксиальный 10; радиальный 20
вал, материал	[mm]	Ø 10, сталь (1.4104)
Вибропрочность		10 g (58...2000 Hz)
Ударопрочность		100 g (11 ms)

efector400®

RV6092

RV-0100-I24/S

Энкодеры

Материал		алюминий
Вес	[kg]	0,044
Условия эксплуатации		
Макс. допустимая относительная влажность воздуха	[%]	98
Температура окружающей среды	[°C]	-20...70
Температура хранения	[°C]	-30...100
Степень защиты		IP 64
Испытания / одобрения		
MTTF	[лет]	190
электрическое подключение		
Электрическое подсоединение		Фланец-вставка; осевой; 6-ти полюсный

Назначение жил кабеля при подключении

1: L+
2: A
3: защитный экран кожух
4: B
5: 0-индекс
6: 0V

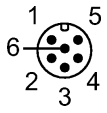

Примечания		
Упаковочная величина	[штука]	1

Артикул снят с производства