efector300

SD6100

SDR12DGXFPKG/US-100

Датчики потока

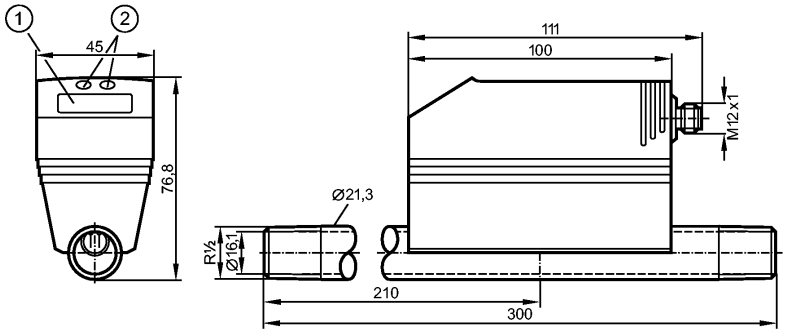

1: 4-х позиционный буквенно -цифровой дисплей
2: Кнопки для программирования

Made in Germany

Характеристики

Датчик расхода газа	
Электрический разъём	
Подключение к процессу: R½ (DN15)	
Программируемая функция	
2 выхода OUT1 = контроль потока (двоичный), измеритель скорости потока (импульсный), предварительная установка измерителя (двоичная) OUT2 = контроль потока (аналоговый или двоичный)	

Область применения

Применение		аргон (Ar), карбон диоксид (CO2), нитроген (N2)
Предел прочности по давлению	[бар]	16
Температура измеряемой среды	[°C]	0...60

Электронные данные

Электрическое исполнение		DC PNP
Рабочее напряжение	[V]	18...30 DC ¹)
Потребление тока	[mA]	< 100
Класс защиты		III
Защита от переполюсовки		да

Выходы

Выход		OUT1: NO /NC программируемый или импульсный OUT2: NO /NC программируемый или аналоговый (4...20 мА, масштабируемый)
Номинальный ток	[mA]	2 x 250
Падение напряжения	[V]	< 2
Защита от короткого замыкания		тактовый
Защита от перегрузок по току		да
Аналоговый выход		4...20 mA
Наиб.нагрузка	[Ω]	< 500
Импульсный выход		Расходомер

Диапазон измерения / настройки

Контроль скорости потока

Диапазон измерения	[Nm³/h]	Ar: 0,39 (0,4)...118,2 / CO2: 0,24 (0,2)...71,7 / N2: 0,24 (0,2)...73,0 *)
Предел показаний	[Nm³/h]	Ar: 0,0...141,8 / CO2: 0,0...86,0 / N2: 0,0...87,6

SD6100

SDR12DGXFPKG/US-100

Датчики потока

Порог срабатывания выхода, SP	[Nm³/h]	Ar: 0,8...118,2 / CO2: 0,5...71,7 / N2: 0,5...73,0
Точка сброса, rP	[Nm³/h]	Ar: 0,2...117,6 / CO2: 0,1...71,3 / N2: 0,2...72,6
Начальная точка аналогового сигнала, ASP	[Nm³/h]	Ar: 0,0...88,6 / CO2: 0,0...53,8 / N2: 0,0...54,8
Конечная точка аналогового сигнала, AEP	[Nm³/h]	Ar: 29,6...118,2 / CO2: 17,9...71,7 / N2: 18,3...73,0
с шагом в	[Nm³/h]	Ar: 0,2 / CO2: 0,1 / N2: 0,1
Контроль моментального расхода		
Значение импульса		0,001...1 000 000 m³
с шагом в		0,001...1000 m³
Длина импульса	[s]	0,02...2
Контроль температуры		
Диапазон контроля	[°C]	0,0...60,0
Предел показаний	[°C]	0,0...60,0
Точность/ погрешность		
Контроль скорости потока		
Точность		± (6% MW + 0,6% MEW) ***)
Воспроизводимость [% от измеряемой величины]		± 1,5
Контроль температуры		
Точность	[K]	± 2 **)
Время реакции		
готовность к работе после подключения питания	[s]	1
Контроль скорости потока		
Время реакции	[s]	< 0,1 (dAP = 0)
Демпфирование, dAP	[s]	0 - 0,2 - 0,4 - 0,6 - 0,8 - 1
Программное обеспечение / Программирование		
Возможные опции при программировании		Функция гистеризиса / окна; NO / NC; токовый / импульсный выход; дисплей может вращаться / выключаться; единица измерения, среда
Условия эксплуатации		
Температура окружающей среды	[°C]	0...60
Температура хранения	[°C]	-20...85
Макс. допустимая относительная влажность воздуха	[%]	90
Степень защиты		IP 65
Испытания / одобрения		
Электромагнитная совместимость		EN 61000-4-2 ESD: 4 kV CD / 8 kV AD EN 61000-4-3 ВЧ излучение: 10 V/m EN 61000-4-4 Всплеск: 2 kV EN 61000-4-6 ВЧ проводимость: 10 V
Вибропрочность		DIN IEC 68-2-6: 5 g (55...2000 Hz)
MTTF	[лет]	227
Механические данные		
Подключение к процессу		R½ (DN15)
Материалы корпуса в контакте с изм. средой		нерж. сталь V2A (1.4301); керамика стекло обработанное; PEEK; полиэстер; витон; алюминий анодное оксидирование

efector300

SD6100

SDR12DGXFPKG/US-100

Датчики потока

Материал		пластик PBT-GF 20; PC (APEC); Makrolon; нерж. сталь V2A (1.4301); витон
Вес	[kg]	1,178

Дисплеи / Элементы управления

Индикация		
	Дисплей	4 x светодиод зелёный (Nl/min, Nm³/h, Nm³, °C)
	Функции дисплея	1 x светодиод желтый
	Состояние выхода	2 x светодиод желтый
	Измеренные значения	4-х позиционный буквенно -цифровой дисплей
	программирование	4-х позиционный буквенно -цифровой дисплей

электрическое подключение

Электрическое подсоединение		Разъём M12

Назначение жил кабеля при подключении

Программирование выходов
----------OUT1----------
- Релейный выход
Hno = гистерезис / нормально открытый
Hnc = гистерезис / нормально закрытый
Fno = функция окна / нормально открытый
Fnc = функция окна / нормально закрытый
- ImP = импульсный выход для измерения потока / выход сигнала измерителя с предварительной установкой
----------OUT2----------
- Релейный выход
Hno = гистерезис / нормально открытый
Hnc = гистерезис / нормально закрытый
Fno = функция окна / нормально открытый
Fnc = функция окна / нормально закрытый
- Аналоговый выход
I = Токовый выход (4...20 mA)



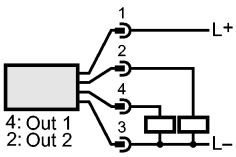

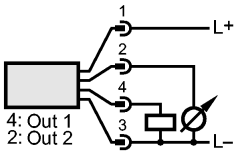

Примечания

Примечания		[1]) по EN50178, SELV, PELV *) в кронштейнах: отображаемое значение **) средний поток в пределах диапазона измерения потока ***) при условиях согласно DIN ISO 2533 и при установке в трубы DN15 MW = измеренная величина MEW = граничная величина измеряемого диапазона Диапазоны измерений, показаний и настройки применительно к стандартной величине потока согласно DIN ISO 2533.
Упаковочная величина	[штука]	1