efector300

SD6050

SDR12DGXFPKG/US-100

Датчики потока

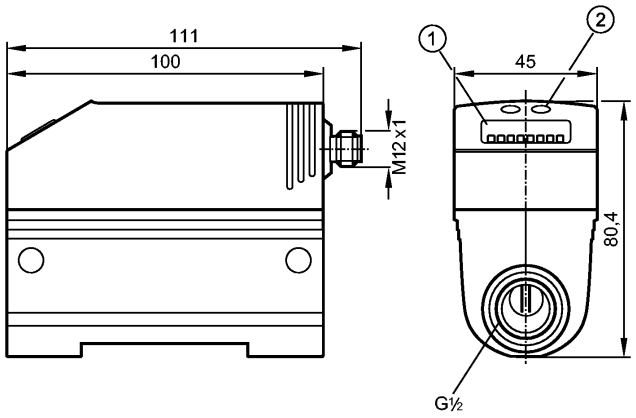

1: 4-х позиционный буквенно -цифровой дисплей
2: Кнопки для программирования

Made in Germany

Характеристики		
Датчик расхода сжатого воздуха		
Электрический разъём		
Подключение к процессу: G ½ (DN15)		
Программируемая функция		
2 выхода		
OUT1: контроль потока (бинарный), измерение скорости потока (импульсы), предварительная установка измерителя (бинарный)		
OUT2: контроль потока или температуры (аналоговый или бинарный)		
Мониторинг скорости потока		
Предел показаний		
0,0...90 Nm³/h		
Диапазон измерения		
0,2...75 Nm³/h		
Контроль температуры		
Предел показаний		
-12...72 °C		
Область применения		
Применение		Сжатый воздух
Предел прочности по давлению	[бар]	16
Температура измеряемой среды	[°C]	0...60
Электронные данные		
Электрическое исполнение		DC PNP
Рабочее напряжение	[V]	18...30 DC [1])
Потребление тока	[mA]	< 110
Класс защиты		III
Защита от переполюсовки		да
Выходы		
Выход		OUT1: NO /NC программируемый или импульсный OUT2: NO /NC программируемый или аналоговый (4...20 мА, масштабируемый)
Номинальный ток	[mA]	2 x 250

SD6050

SDR12DGXFPKG/US-100

Падение напряжения	[V]	< 2		
Защита от короткого замыкания		тактовый		
Защита от перегрузок по току		да		
Аналоговый выход		4...20 mA		
Наиб.нагрузка	[Ω]	< 500		
Импульсный выход		Расходомер		
Диапазон измерения / настройки				
Контроль скорости потока				
Диапазон измерения		0,2...75 Nm³/h	10...1250 Nl/min	0,3...103,6 Nm/s
Предел показаний		0,0...90 Nm³/h	0...1500 Nl/min	0,0...124,3 Nm/s
Порог срабатывания выхода, SP		0,6...75 Nm³/h	10...1250 Nl/min	0,8...103,6 Nm/s
Точка сброса, rP		0,2...74,6 Nm³/h	4...1244 Nl/min	0,3...103,1 Nm/s
Начальная точка аналогового сигнала, ASP		0,0...56,3 Nm³/h	0...938 Nl/min	0,0...77,7 Nm/s
Конечная точка аналогового сигнала, AEP		18,7...75,0 Nm³/h	312...1250 Nl/min	25,9...103,6 Nm/s
с шагом в		0,1 Nm³/h	1 Nl/min	0,1 Nm/s
Контроль моментального расхода				
Значение импульса		0,001...1000000 m³		
с шагом в		0,001 m³		
Длина импульса	[s]	≥ 0,02 / ≤ 2		
Контроль температуры				
Диапазон контроля	[°C]	0...60		
Предел показаний	[°C]	-12...72		
Точность/ погрешность				
Контроль скорости потока				
Точность (в пределах диапазона измерения)		± (15% MW + 1,5% MEW) ***)		
Воспроизводимость [% от измеряемой величины]		± 1,5		
Контроль температуры				
Точность	[K]	± 2 **)		
Время реакции				
готовность к работе после подключения питания	[s]	1		
Контроль скорости потока				
Время реакции	[s]	< 0,1 (dAP = 0)		
Демпфирование, dAP	[s]	0 - 0,2 - 0,4 - 0,6 - 0,8 - 1		
Программное обеспечение / Программирование				
Возможные опции при программировании		гистерезис / функция окна; NO / NC; токовый / импульный выход; поворот дисплея / отключение дисплея; отображение единиц измерения, функция суммирования		
интерфейсы				
IO-Link-Device				
Способ передачи		COM2 (38,4 kBaud)		
IO-Link проверка		1.1		
Стандарт SDCI		IEC 61131-9 CDV		
IO-Link-Device ID		262 d / 00 01 06 h		
Профили		нет		

SD6050

SDR12DGXFPKG/US-100

SIO режим	да
Нужный тип порта	A
Аналоговые рабочие данные	3
Бинарные рабочие данные	2
Миним.время рабочего цикла [ms]	4,1

Условия эксплуатации

Температура окружающей среды [°C]	0...60
Температура хранения [°C]	-20...85
Макс. допустимая относительная влажность воздуха [%]	90
Степень защиты	IP 65

Испытания / одобрения

Druckgeräterichtlinie	Artikel 3 Absatz 3 - Gute Ingenieurpraxis
Электромагнитная совместимость	DIN EN 61000-6-2 DIN EN 61000-6-3
Вибропрочность	DIN EN 68000-2-6: 5 g (55...2000 Hz)
MTTF [лет]	227

Механические данные

Подключение к процессу	G ½ (DN15)
Материалы корпуса в контакте с изм. средой	нерж. сталь V2A (1.4301); FKM; керамика стекло обработанное; PEEK GF30; полиэстер; алюминий
Материал	пластик PBT-GF 20; NBR; PC (Поликарбонат); нерж. сталь V2A (1.4301); PTFE (тефлон); латунь (покрытие); FKM; алюминий с порошковым покрытием
Вес [kg]	0,581

Дисплеи / Элементы управления

Индикация	
Дисплей	5 x светодиод зелёный (Nl/min, Nm³/h, Nm/s, Nm³, °C)
Функции дисплея	1 x светодиод зелёный
Состояние выхода	2 x светодиод желтый
Измеренные значения	4-х позиционный буквенно -цифровой дисплей
программирование	4-х позиционный буквенно -цифровой дисплей

электрическое подключение

Электрическое подсоединение	Разъём M12

Назначение жил кабеля при подключении

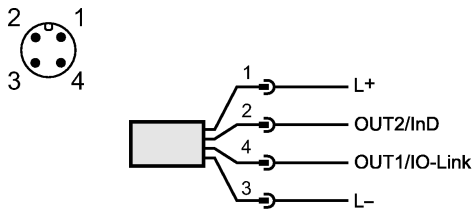

OUT1/IO-Link: 3 Wahlmöglichkeiten
- Schaltausgang Durchflussüberwachung
- Impulsausgang Mengenzähler
- Signalausgang Vorwahlzähler

OUT2/InD: 5 Wahlmöglichkeiten
- Schaltausgang Durchflussüberwachung
- Schaltausgang Temperaturüberwachung
- Analogausgang Durchfluss
- Analogausgang Temperatur
- Eingangssignal Zählerreset

Примечания

Примечания	[1]) по EN50178, SELV, PELV **) средний поток в пределах диапазона измерения потока

	***) maximal erreichbarer Wert für Luftqualität Klasse 344 (DIN 8573-1) und bei Verwendung von Rohren der Toleranzklasse T3 / T4; Einlauf- und Auslaufstrecken ohne Kanten- und Durchmessersprünge, Rohrinnenfläche gratfrei MW = измеренная величина MEW = граничная величина измеряемого диапазона Диапазоны измерений, показаний и настройки применительно к стандартной величине потока согласно DIN ISO 2533. Для получения информации об установке и работе, пожалуйста, посмотрите инструкции.
Упаковочная величина [штука]	1