SI5010

SID10ADBFPKG/US-100

Датчики потока

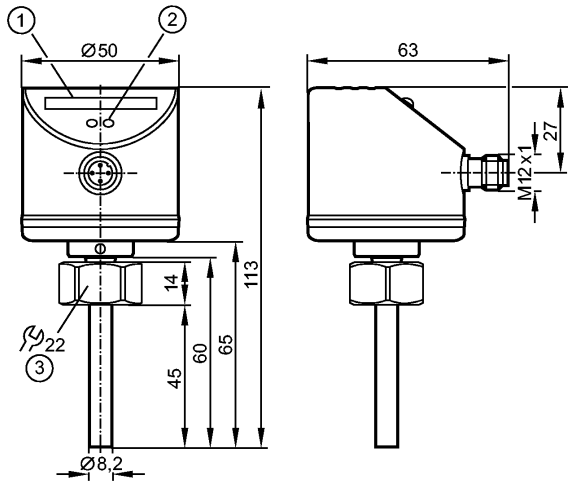

1: Светодиодный дисплей
2: Кнопка настройки
3: момент затяжки 25 Нм

Made in Germany

Характеристики		
Датчик потока		
Компактная конструктивная форма с использованием сменных переходников		
Подключение к процессу: Внутренняя резьба M18 x 1,5 для адаптера		
Максимально допустимое давление: 300 bar		
Настройка параметров в пределах: 3...300 cm/s (Жидкие среды)		
Область применения		
Применение		Жидкие или газообразные среды
Предел прочности по давлению	[бар]	300
Температура измеряемой среды	[°C]	-25...80
Электронные данные		
Электрическое исполнение		DC PNP
Рабочее напряжение	[V]	18...36 DC
Потребление тока	[mA]	< 60
Класс защиты		III
Защита от переполюсовки		да
Выходы		
Выход		NO / NC программируемый
Номинальный ток	[mA]	250
Падение напряжения	[V]	< 2,5
Защита от короткого замыкания		тактовый
Защита от перегрузок по току		да
Диапазон измерения / настройки		
Жидкости		
Настройка параметров в пределах	[cm/s]	3...300
Макс. чувствительность	[cm/s]	3...100
Газы		

SI5010

SID10ADBFPKG/US-100

Датчики потока

Настройка параметров в пределах	[cm/s]	200...3000
Макс. чувствительность	[cm/s]	200...800
Точность/ погрешность		
Погрешность точки переключения	[cm/s]	± 2...± 10 *)
Гистерезис	[cm/s]	2...5 *)
Воспроизводимость	[см/с]	1...5 *)
Дрейф температуры	[cm/s x 1/K]	0,1 **)
Макс.температурный градиент (скорость изменения темп. среды)	[K/min]	300
Время реакции		
готовность к работе после подключения питания	[s]	10
Время реакции	[s]	1...2 ***) / 1...10 ****)
Программное обеспечение / Программирование		
Настройка точки переключения		программирующие кнопки
интерфейсы		
IO-Link-Device		
Способ передачи		COM2 (38,4 kBaud)
IO-Link проверка		1.1
Стандарт SDCI		IEC 61131-9
IO-Link-Device ID		54 d / 00 00 36 h
Профили		Smart Sensor: Process Data Variable; Device Identification
SIO режим		да
Нужный тип порта		A
Аналоговые рабочие данные		2
Бинарные рабочие данные		2
Миним.время рабочего цикла	[ms]	3,0
Условия эксплуатации		
MAWP (для применений согласно CRN)	[bar]	208
Температура окружающей среды	[°C]	-25...80
Температура хранения	[°C]	-25...100
Степень защиты		IP 65 / IP 67
Испытания / одобрения		
Электромагнитная совместимость		DIN EN 61000-6-2 DIN EN 61000-6-3
Ударопрочность		DIN IEC 60068-2-27: 50 g (11 ms)
Вибропрочность		DIN EN 60068-2-6 20 g (55...2000 Hz)
MTTF	[лет]	298
Механические данные		
Подключение к процессу		Внутренняя резьба M18 x 1,5 для адаптера
Материалы корпуса в контакте с изм. средой		нерж. сталь V4A (1.4404); O-кольцо: FKM 8 x 1,5 gr 80° Shore A

efector300

SI5010

SID10ADBFPKG/US-100

Датчики потока

Материал		нерж. сталь V4A (1.4404); нерж. сталь V2A (1.4301); PC (Поликарбонат); пластик PBT-GF 20; EPDM/X
Вес	[kg]	0,235

Дисплеи / Элементы управления

Функции дисплея	LED	10 светодиодов, трёх цветов

электрическое подключение

Электрическое подсоединение		Разъём M12

Назначение жил кабеля при подключении



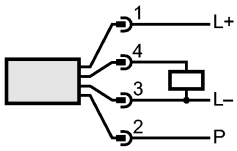

P = провод программирования (для дистанционной настройки)
Pin 4: IO-Link

Примечания

Примечания		*) для воды; 5...100 cm/s; 25°C (заводская установка) **) для воды; 5...100 cm/s; 10...70°C ***) для жидкостей и температурного градиента 1 K/min ****) для газов
Упаковочная величина	[штука]	1