SI5010

Датчик потока

SID10ADBFPKG/US-100

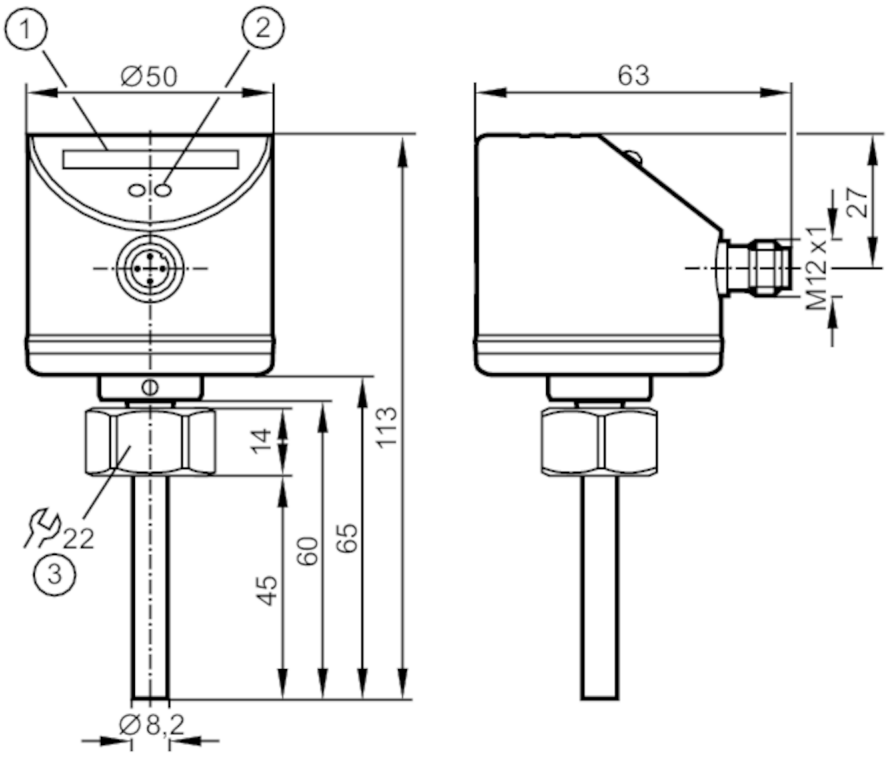

1 светодиодная индикация
2 Кнопка настройки
3 Момент затяжки 25 Nm

Характеристики			
Количество входов и выходов		Количество цифровых выходов: 1	
Подключение к процессу		резьбовое соединение M18 x 1,5 внутренняя резьба	
Приложение			
Среда		Жидкие среды; Газы	
Температура измеряемой среды	[°C]	-25...80	
Предел прочности по давлению		300 bar	30 MPa
MAWP (для применения в соответствии с CRN)	[bar]	208	
Жидкие среды			
Температура измеряемой среды	[°C]	-25...80	
Газы			
Температура измеряемой среды	[°C]	-25...80	
Электронные данные			
Рабочее напряжение	[V]	18...36 DC	
Потребление тока	[mA]	< 60	

SI5010

Датчик потока

SID10ADBFPKG/US-100

Класс защиты		III
Защита от переполюсовки		да
Время задержки включения питания	[s]	10
Входы/выходы		
Количество входов и выходов		Количество цифровых выходов: 1
Выходы		
Общее количество выходов		1
Выходной сигнал		коммутационный сигнал; IO-Link; (конфигурируемый)
Электрическое исполнение		PNP
Количество цифровых выходов		1
Функция выходного сигнала		нормально открытый / нормально закрытый; (параметризуемый)
Макс. падение напряжения коммутационного выхода DC	[V]	2,5
Постоянный ток нагрузки коммутационного выхода DC	[mA]	250
Защита от короткого замыкания		да
Тип защиты от короткого замыкания		тактовый
Защита от перегрузок по току		да
Диапазон измерения/настройки		
Длина зонда L	[mm]	45
Жидкие среды		
Настройка параметров в пределах	[cm/s]	3...300
Макс. чувствительность	[cm/s]	3...100
Газы		
Настройка параметров в пределах	[cm/s]	200...3000
Макс. чувствительность	[cm/s]	200...800
Точность/ погрешность		
Воспроизводимость	[cm/s]	1...5
Примечание о повторяемости		для воды 5...100 cm/s; 25 °C Заводская настройка
Дрейф температуры	[cm/s x 1/K]	0.1; (для воды 5...100 cm/s; 10...70 °C)
Макс.температурный градиент (скорость изменения темп. среды)	[K/min]	300
Погрешность точки переключения	[cm/s]	± 2...± 10; (для воды 5...100 cm/s; 25 °C; Заводская настройка)
Гистерезис	[cm/s]	2...5; (для воды 5...100 cm/s; 25 °C; Заводская настройка)

SI5010

Датчик потока

SID10ADBFPKG/US-100

Время реакции			
Жидкие среды			
Время отклика	[s]	1...10	
Газы			
Время отклика	[s]	1...10	
Программное обеспечение / Программирование			
Настройка точки переключения		программирующие кнопки	
Интерфейсы			
Коммуникационный интерфейс		IO-Link	
Способ передачи		COM2 (38,4 kBaud)	
IO-Link проверка		1.1	
Стандарт SDCI		IEC 61131-9	
Профили		Smart Sensor: Process Data Variable; Device Identification	
SIO режим		да	
Нужный тип порта		A	
Аналоговые рабочие данные		2	
Бинарные рабочие данные		2	
Миним.время рабочего цикла	[ms]	3	
Поддерживаемые DeviceID		**Режим работы**	**ID прибора**
		default	54
Условия эксплуатации			
Температура окружающей среды	[°C]	-25...80	
Температура хранения	[°C]	-25...100	
Степень защиты		IP 65; IP 67	
Испытания / одобрения			
ЭМС		DIN EN 61000-6-2	
		DIN EN 61000-6-3	
Ударопрочность		DIN IEC 60068-2-27	50 г (11 ms)
Вибропрочность		DIN EN 60068-2-6	20 г (55...2000 Hz)
MTTF	[годы]	298	
Механические данные			
Вес	[g]	248,5	
Корпус		Цилиндрический	
Размеры	[mm]	Ø 50 / L = 113	
Материал		нерж. сталь (1.4404 / 316L); нерж. сталь (1.4301/304); PC; PBT-GF20; EPDM/X	
Материалы корпуса в контакте с изм. средой		нерж. сталь (1.4404 / 316L); О-кольцо: FKM 80 Shore A	
Подключение к процессу		резьбовое соединение M18 x 1,5 внутренняя резьба	
Диаметр зонда	[mm]	8,2	
Монтажная длина EL	[mm]	45	

SI5010

Датчик потока

SID10ADBFPKG/US-100

Дисплеи / Элементы управления		
Дисплей	Функция	10 x светодиод, 3-цветный

Примечания	
Упаковочная величина	1 шт.

электрическое подключение

Разъем: 1 x M12; кодировка: A



Соединение

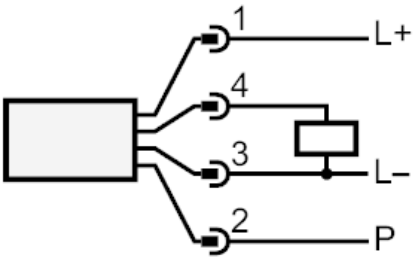

P =	провод программирования для удаленной калибровки
Pin 4:	IO-Link