efector300

SM8050

SMR11GGX10KG/US

Датчики потока

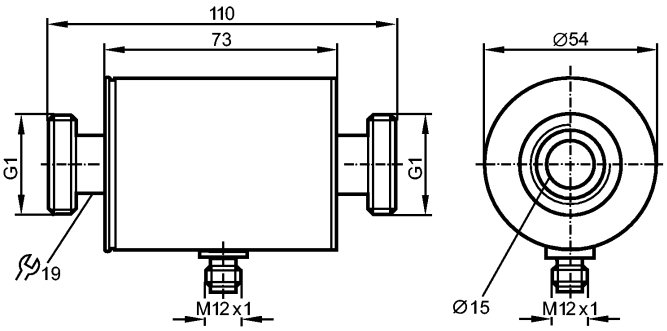

Made in Germany

Характеристики

Магнитно-индуктивный датчик потока

Электрический разъём

Подключение к процессу: G1 с уплотнителем

подключение к трубе при помощи адаптера

Аналоговый выход 4...20 mA

Диапазон измерения

0...100 l/min

Область применения

Применение	Электропроводящие жидкости (электропроводность: >= 20 мкСм/см, вязкость: < 70 мм²/с при 40°C)
Предел прочности по давлению [бар]	16
Температура измеряемой среды[°C]	-10...70

Электронные данные

Электрическое исполнение	DC
Рабочее напряжение [V]	19...30 DC [1])
Потребление тока [mA]	90
сопротивление изоляции [MΩ]	> 100 (500 V DC)
Класс защиты	III
Защита от переполюсовки	да

Выходы

Выход	4...20 мА аналоговый
Защита от перегрузок по току	да
Аналоговый выход	4...20 mA
Наиб.нагрузка [Ω]	макс. 500

Диапазон измерения / настройки

Контроль скорости потока

Диапазон измерения [l/min]	0...100

Точность/ погрешность

Контроль скорости потока

Точность	± (2% MW + 0,5% MEW)
Повторяемость	± 0,2% MEW

Взрывное давление (dP) / Расход (Q)	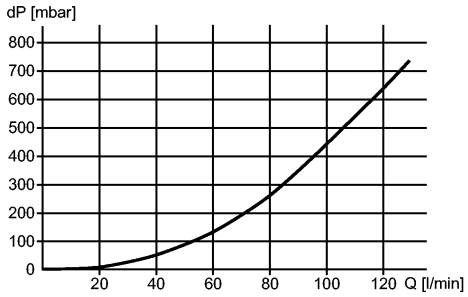

Время реакции		
готовность к работе после подключения питания	[s]	5
Контроль скорости потока		
Время реакции	[s]	< 0,150
Условия эксплуатации		
Температура окружающей среды	[°C]	-10...60
Температура хранения	[°C]	-25...80
Степень защиты		IP 67
Испытания / одобрения		
Druckgeräterichtlinie		Artikel 3 Absatz 3 - Gute Ingenieurpraxis
Электромагнитная совместимость		EN 61000-4-2 ESD: 4 kV CD / 8 kV AD EN 61000-4-3 ВЧ излучение: 10 V/m EN 61000-4-4 Всплеск: 2 kV EN 61000-4-5 Выброс: 0,5 kV EN 61000-4-6 ВЧ проводимость: 10 V
Ударопрочность		DIN IEC 68-2-27: 20 g (11 ms)
Вибропрочность		DIN IEC 68-2-6: 5 g (10...2000 Hz)
MTTF	[лет]	175
Механические данные		
Подключение к процессу		G1 с уплотнителем
Материалы корпуса в контакте с изм. средой		нерж. сталь V4A (1.4404); PEEK; FKM
Материал		нерж. сталь V4A (1.4404); пластик PBT-GF 20; FKM; TPE
Вес	[kg]	0,586
электрическое подключение		
Электрическое подсоединение		Разъём M12; позолоченные контакты

Назначение жил кабеля при подключении

Цвета жил

BN коричневый

BU синий

WH белый



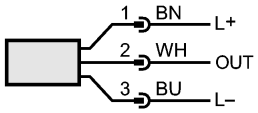

Цвета в соответствии с DIN EN 60947-5-2

OUT: Аналоговый выход

Примечания

SM8050

SMR11GGX10KG/US

Датчики потока

Примечания	[1]) по EN50178, SELV, PELV MW = измеренная величина MEW = граничная величина измеряемого диапазона
Упаковочная величина [штука]	1