efector300

SR0150

VS3000/24VDC

Системы оценки

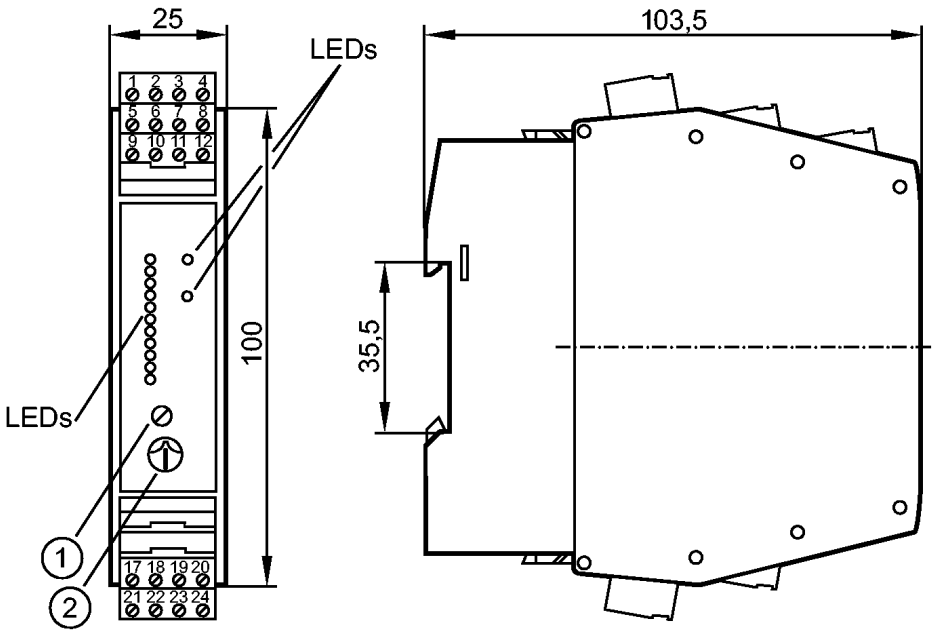

1: Потенциометр (точка переключения потока)
2: Потенциометр (точка переключения температуры)

Характеристики	
Блок оценочной электроники для датчиков потока	
Монтаж на DIN-рейку	
Электрическое подключение с помощью штекера COMBICON с винтовым зажимом (предустановлен).	
Подключение:1 датчик	
Область применения	
Применение	контроль скорости потока, температуры и обрыва провода
Электронные данные	
Электрическое исполнение	DC
Рабочее напряжение [V]	24 DC
Допуск напряжения [%]	+10 / -20
Потребление тока [mA]	90
Класс защиты	III
Защита от перепутывания полярности	нет
Выходы	
Выход	Реле
Функция переключения	
- Контроль скорости потока	relay energised when flow is present and during the power-on delay time
- Контроль температуры	реле срабатывает при пересечении пороговой точки по температуре
- Контроль обрыва провода	relay de-energised in case of wire break or short circuit
Предельная нагрузка на выход	4 A (250 V AC / 30 V DC)

Защита от короткого замыкания	нет
Защита от перегрузок по току	нет
Контроль пониженного напряжения	В случае пониженного напряжения через все все реле прекращается подача питания, the LED "Низкое питание/соединение реле разрывается" свет
Время реакции	
готовность к работе после подключения питания [s]	10...80 *)
Время реакции [s]	max. 3
Программное обеспечение / Программирование	
Настройка точки переключения	с потенциометром
Выбор предустановки для жидкостей/ для газов	link terminals 23-24 **)
Уставка пороговой точки	с потенциометром
Температурный диапазон [°C]	0...80
Повторяемость настроенной точки переключения [K]	± 4
Условия эксплуатации	
Температура окружающей среды [°C]	-20...60, если досточно свободного пространства для охлаждения в условиях естественной конвекции
Степень защиты	IP 20
Испытания / одобрения	
MTTF [лет]	263
Механические данные	
Материал	PBT (полибутилентерефталат)
Вес [kg]	0,233
Дисплеи / Элементы управления	
Оптическая индикация состояния	11 светодиодов
Индикация состояния выхода LED	красный
Индикация состояния выхода LED	красный
электрическое подключение	
Электрическое подсоединение	Разъём Combicon

Назначение жил кабеля при подключении

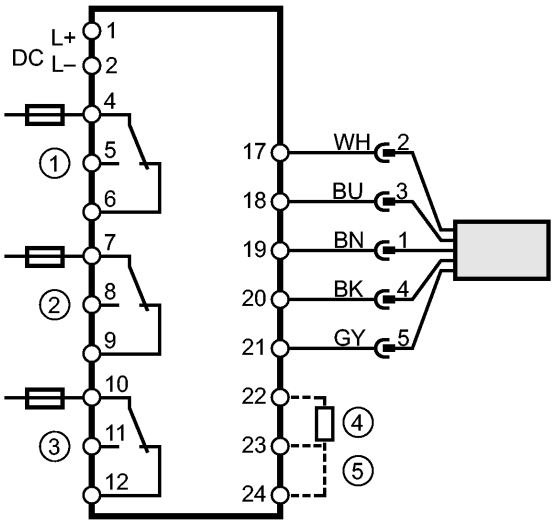

Цвета жил

BN	коричневый
BU	синий
BK	чёрный
WH	белый
GY	серый

1 = Контроль потока
2 = Контроль обрыва провода
3 = Контроль температуры

4 = Externer Widerstand zur Einstellung der Bereitschaftsverzögerungszeit

5 = Brücke zur Überwachung gasförmiger Medien

Примечание: миниатюрный предохранитель по стандарту IEC60127-2 лист 1,

≤ 5 A (быстродействующий)

Примечания	
Примечания	*) настройка (постоянные резисторы зажимы 22-23) **) Заводская установка: контроль расхода жидкости. Для контроля газов: клеммы 23 / 24 Рекомендуем проверить прибор на функциональность после короткого замыкания.
Упаковочная величина [штука]	1